ESQUEMA DE MONTAGEM

Revisão: 00 - 12/05/2016

Berço / Mini Cama / Sofá
BB850

Completa
móveis
Completa Ind. de Móveis Ltda
www.completamoveis.com.br

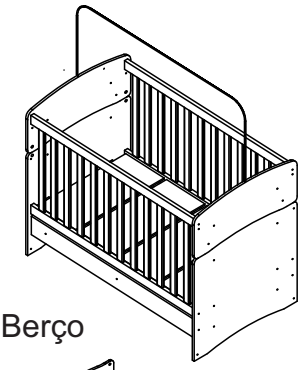

Berço

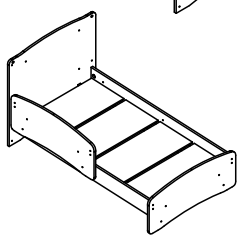

Mini Cama

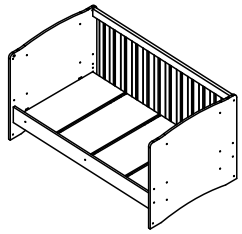

Sofá

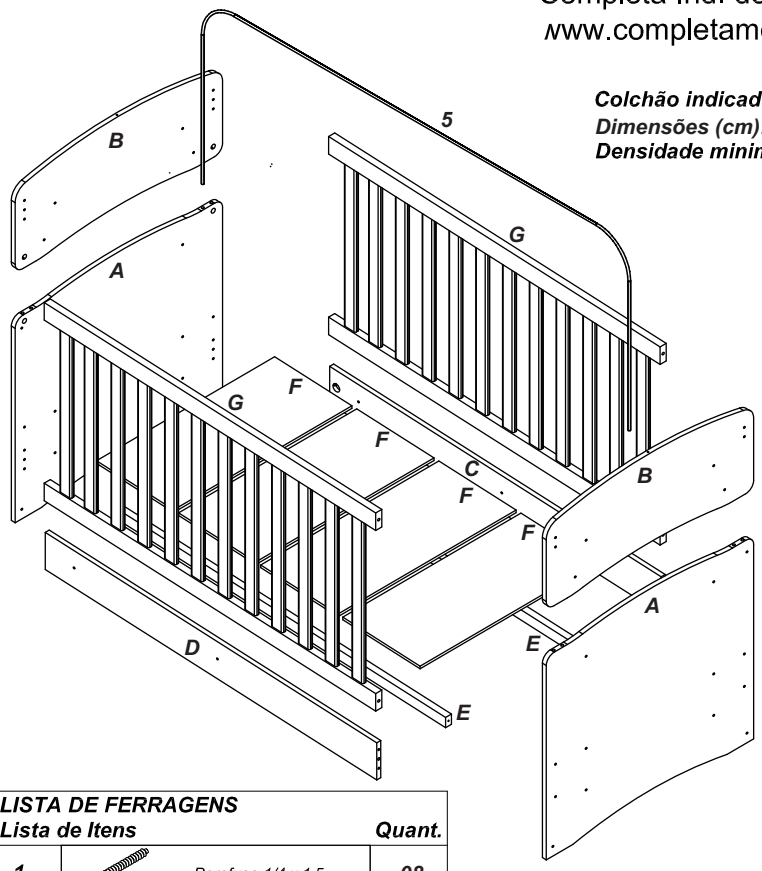

Colchão indicado para o berço:
Dimensões (cm): 130x70x12
Densidade minima: D18

LISTA DE PEÇAS		
Denominação		
A	**Cabeceira Grande**	**02**
B	**Cabeceira Pequena**	**02**
C	**Barra Direita**	**01**
D	**Barra Esquerda**	**01**
E	**Suporte Lastro**	**02**
F	**Lastro**	**04**
G	**Grade Fixa**	**02**

LISTA DE FERRAGENS		
Lista de Itens		**Quant.**
1	Parafuso 1/4 x 1,5	**08**
2	Parafuso 5,0x50	**08**
3	Sapata Plástica	**04**
4	Prego	**20**
5	Mosquiteiro	**01**
6	Porca Eliptica	**04**
7	Haste Dupla Minifix	**04**
8	Tambor Minifix	**08**
9	Cavilha 08x30mm	**04**
10	Cavilha 06x30mm	**08**
11	Parafuso de união	**02**
12	Bucha americana	**04**

Ferramentas necessárias para montagem:

Chave Allen 06mm

Chave Philips

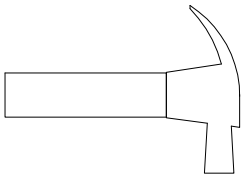

Martelo

IMPORTANTE LER COM ATENÇÃO E GUARDAR PARA EVENTUAIS CONSULTAS.

Advertêcias:

a) Esteja ciente do risco de chama aberta e outras fontes de calor, tais como aquecedores elétricos, aquecedores a gás etc. nas proximidades do berço;

b) Não utilize o berço se alguma parte estiver quebrada, rasgada ou faltando. Utilizar somente peças de reposição aprovadas pelo fabricante;

c) Não deixe nenhum objeto dentro ou próximo do berço que possa servir de ponto de apoio ou apresente risco de asfixia ou estrangulamento, como por exemplo, corda, cordões de persiana/cortina etc;

d) Nunca utilizar mais de um colchão no berço;

e) Quando a criança for capaz de escalar o berço, este não mais deverá ser utilizado por esta criança.

Berço Ref. BB850 - Completa Indústria de Móveis Ltda

Recomendações:

a) O berço deve ser usado somente quando os mecanismos de travamento estiverem devidamente acionados;

b) Se a altura da base do berço for ajustável, a posição mais baixa é mais segura e a base deve ser sempre utilizada nessa posição tão logo o bebê tenha idade suficiente para sentar-se;

c) Quando existirem laterais móveis e a criança estiver sozinha no berço, certifique-se que a lateral móvel esteja na posição mais alta;

d) Quando no berço existirem dispositivos de apoio destacáveis que sirvam para apoiar a base do berço, estes devem ser removidos antes que o berço seja utilizado na posição mais baixa;

e) Deve-se observar a espessura do colchão para que a superfície do colchão até a borda superior do berço seja pelo menos de 480mm na posição mais baixa, e pelo menos 180mm na posição mais alta da base do berço.

f) O comprimento e a largura mínima do colchão não deve apresentar folga superior a 30mm entre as laterais e as extremidades do berço;

g) Todas as conexões de montagem devem ser sempre verificadas adequadamente para que sejam reapertadas caso necessário;

Etapa 01

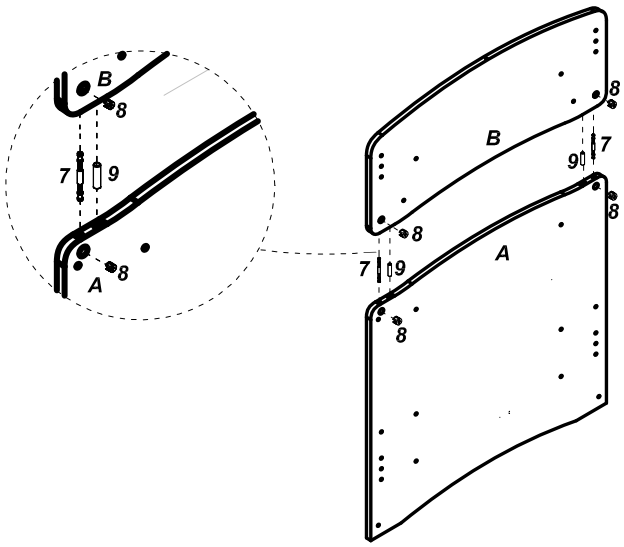

Etapa 02

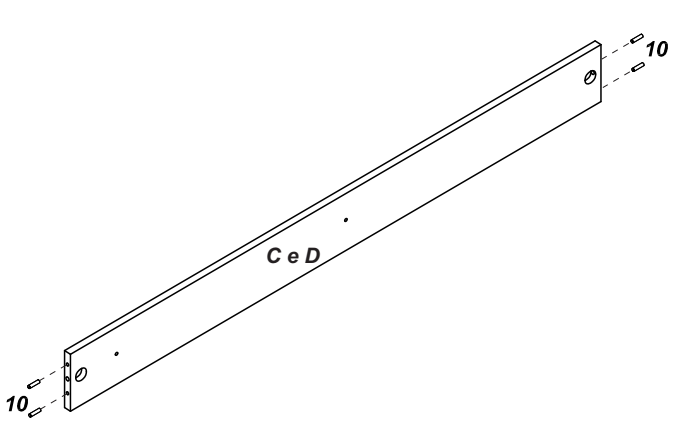

Etapa 03

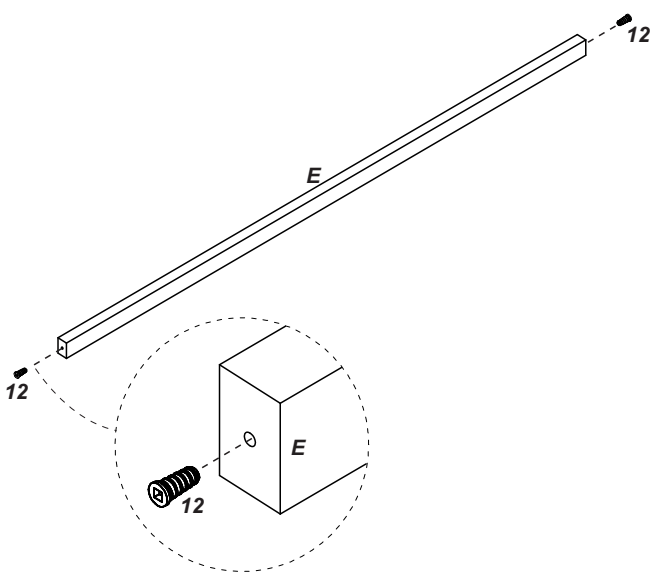

Etapa 04

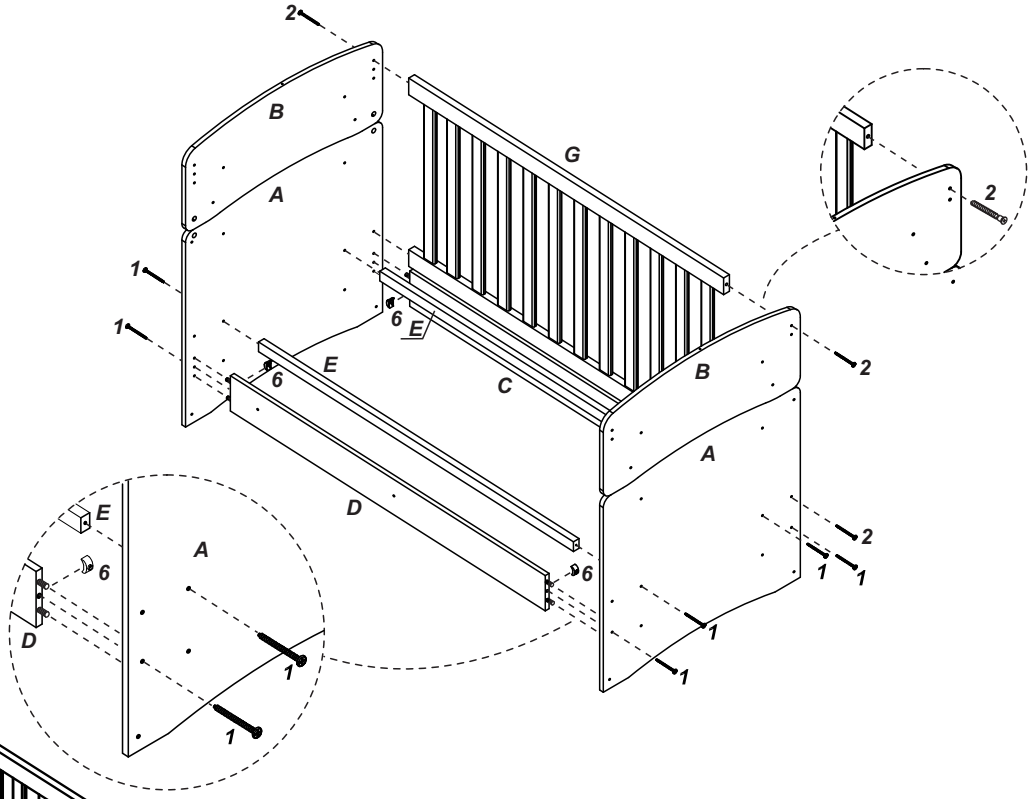

Etapa 05

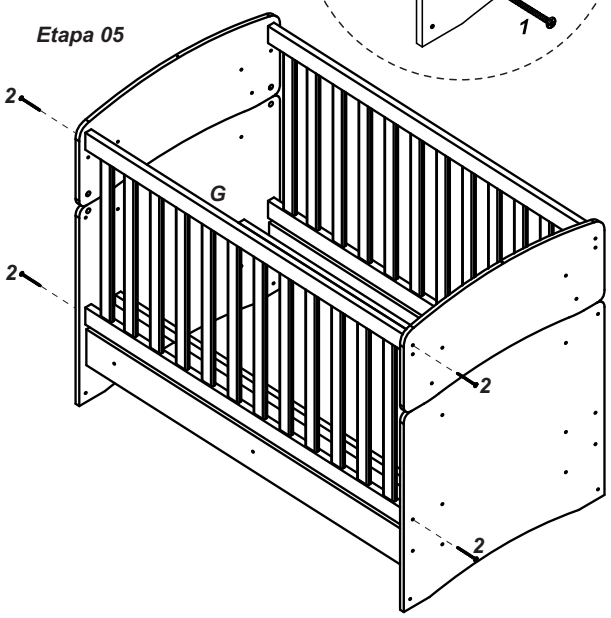

Etapa 06

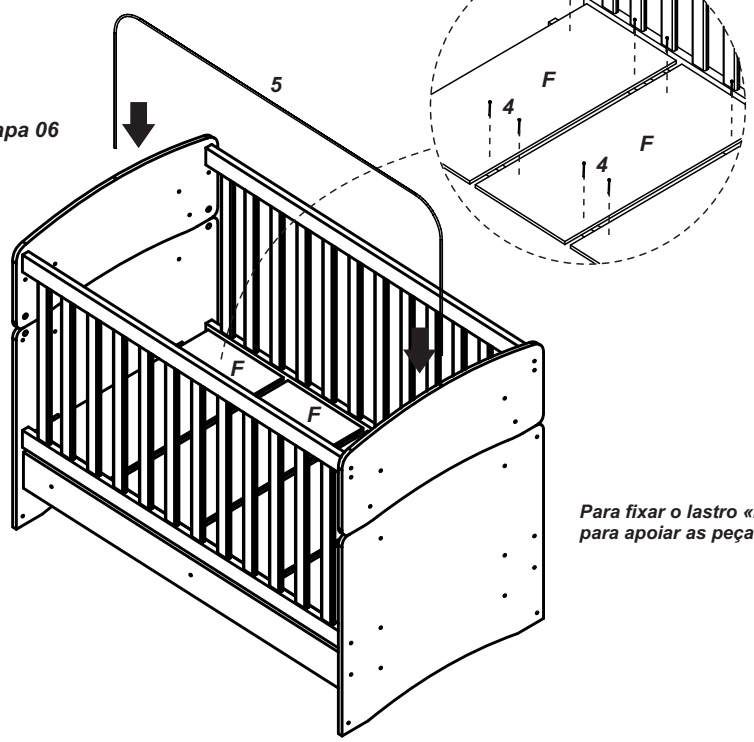

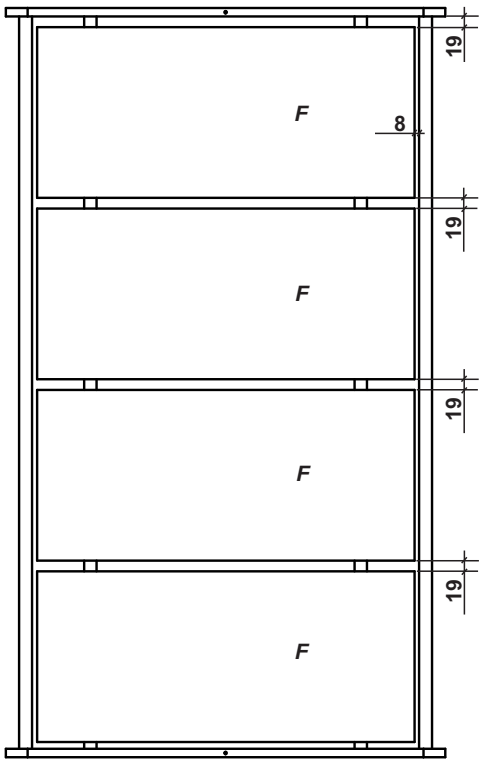

Distâncias para lastros:

Cabeceira para Lastro - 19mm
Entre Lastros - 19mm
Lastro para Grade - 08 mm

Para fixar o lastro «F» no suporte «E», utilizar algum objeto para apoiar as peças durate a utilização do martelo.

Montagem Mini - Cama

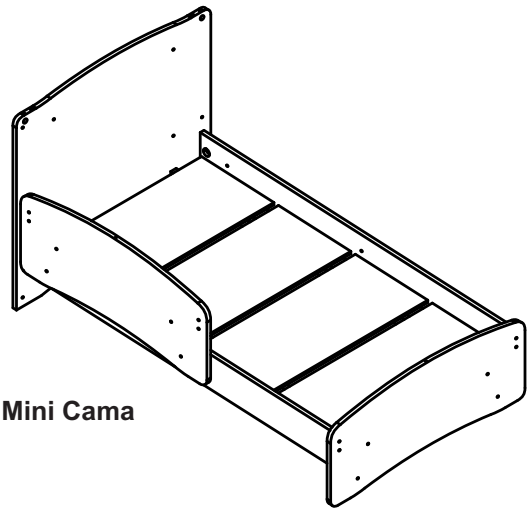

Mini Cama

Etapa 07

Se a base do colchão estiver na opção mais alta da cabeceira, deve ser removida para a primeira opção

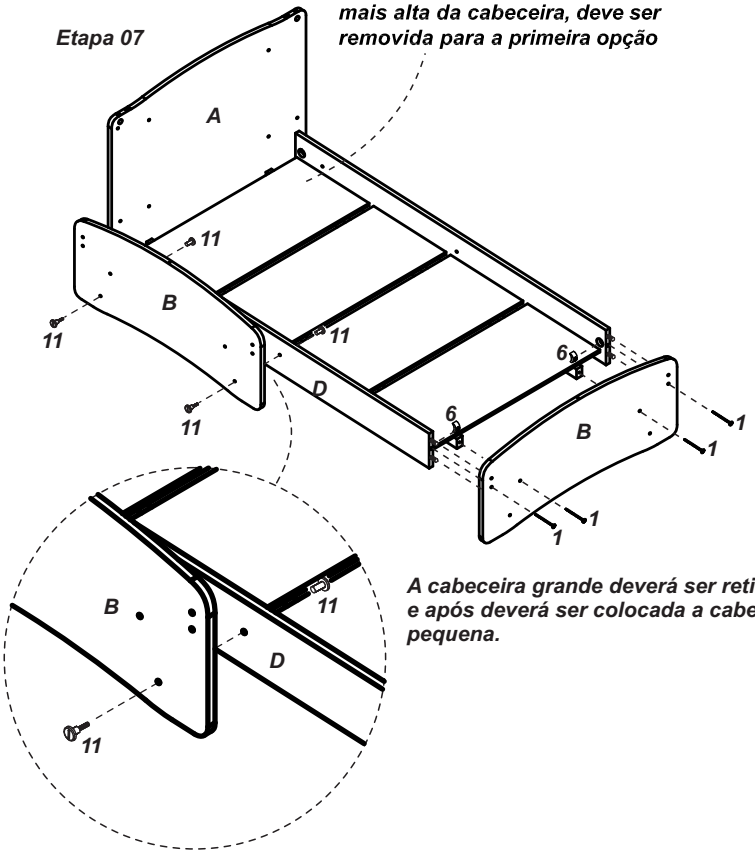

A cabeceira grande deverá ser retirada e após deverá ser colocada a cabeceira pequena.

Lista de Peças descartadas para a montagem da Mini Cama

A - Cabeceira Grande (1x)
G - Grade Fixa (2x)

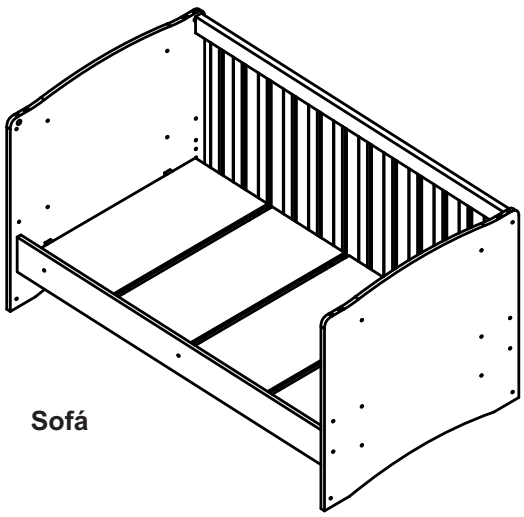

Sofá

Etapa 08

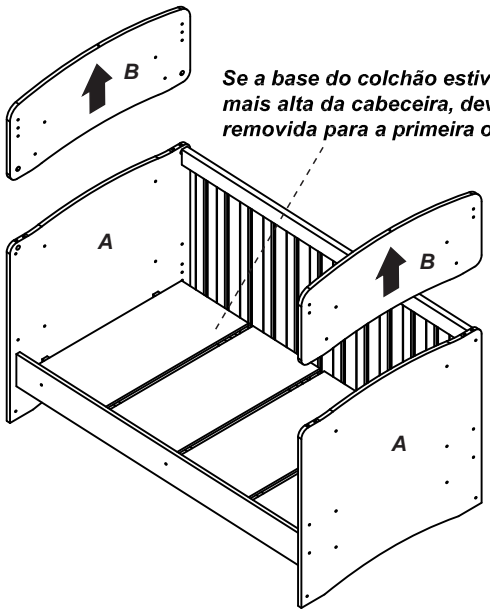

Se a base do colchão estiver na opção mais alta da cabeceira, deve ser removida para a primeira opção

Lista de Peças descartadas para a montagem do Sofá

B - Cabeceira Pequena (2x)
C - Barra Direita
G - Grade Fixa (1x)

As duas cabeceiras pequenas deverão ser retiradas e a barra direita. Recolocar a cabeceira grande e a grade fixa, usando as ferragens já especificadas nos passos anteriores.