MANUAL DE INSTRUÇÕES

# FORNO MICRO-ONDAS 25L DE EMBUTIR

TRAMONTINA

Sr.(a) proprietário(a) do Forno Micro-ondas **TRAMONTINA**.

Obrigado por escolher um produto com a qualidade **TRAMONTINA**.

Estamos certos que este novo aparelho, moderno, funcional e prático, construído com materiais de alta qualidade, satisfará do melhor modo as suas exigências.

O uso do Forno Micro-ondas **TRAMONTINA** é fácil, entretanto antes de colocá-lo em funcionamento, leia atentamente este manual para obter os melhores resultados.

**Recomendamos que você guarde este manual para futuras consultas que poderão ser úteis.**

**Prezado cliente: para validar a garantia, favor conferir a mercadoria no ato do recebimento.**

A **TRAMONTINA TEEC S.A.** está à disposição para esclarecer dúvidas, ouvir críticas e sugestões, de segunda a sexta-feira das 7h30 às 17h.

**Fone: (54) 3461-8185 - sacteec@tramontina.net**
**Tramontina TEEC S.A. - Rodovia BR 470 - Km 230**
**CEP 95.185-000 - Carlos Barbosa - RS - Brasil**
**www.tramontina.com**

# Índice

Apresentação geral do produto....3
Importantes informações de segurança....3
Precauções para evitar possível exposição à energia de micro-ondas....4
Rádio interferência....5
Guia de utensílios....5
Utilização do produto....6
Painel de controle – Funcionamento....7
Selecionando uma função....9
Instalação....14
Instalação elétrica....17
Limpeza e conservação....18
Substituição da lâmpada e descarte do aparelho....19
Solucionando problemas....19
Receitas....19
Especificações técnicas....21
Termo de garantia....22

As figuras deste manual são meramente ilustrativas. O fabricante reserva-se o direito de modificar o produto a qualquer momento que considerar necessário ou também no interesse do usuário, sem que prejudique as características essenciais de funcionamento e de segurança.

# Apresentação geral do produto

Inox 60 - Ref.: 94880/001
Glass 60 - Ref.: 94880/002

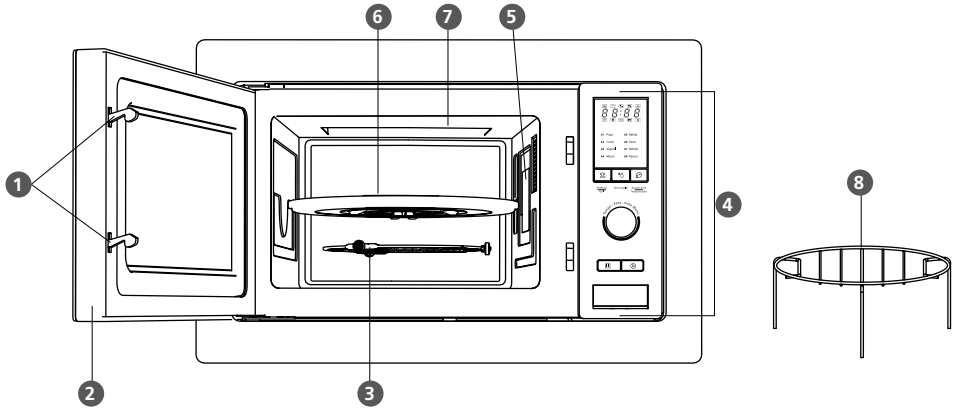


**Fig. 1**

1 - Travas de segurança
2 - Porta (não retire o filme adesivado)
3 - Suporte giratório
4 - Painel de controle
5 - Placa de mica (não retire esta placa que cobre a guia de ondas)
6 - Prato de vidro giratório
7 - Resistência do grill
8 - Suporte metálico

**ATENÇÃO!**

- **Utilize o suporte metálico somente quando selecionado a função "Grill".**
- **Forno micro-ondas de embutir. Aparelho desenvolvido para uso doméstico.**
- **O aparelho funciona em 220 V (±5%), 60 Hz.**
- **Verifique a tensão na etiqueta fixada no cabo de alimentação antes de ligar o forno micro-ondas na rede elétrica do local onde ele irá funcionar.**
- **Remova os adesivos presentes na porta do forno micro-ondas (exceto a etiqueta metalizada de identificação localizada na moldura interna do aparelho), e retire o material de proteção do suporte metálico.**

# Importantes informações de segurança

**ATENÇÃO!**

**Para reduzir o risco de queimaduras, choque elétrico, incêndio, danos a pessoas ou ao produto, as seguintes precauções básicas de segurança devem ser seguidas.**

- Leia atentamente e guarde para futura referência este manual de instrução.
- As partes acessíveis do forno micro-ondas bem como seus acessórios, podem ficar quentes durante o uso. As crianças devem ser mantidas afastadas.
- Recomenda-se que as crianças sejam vigiadas para assegurar que elas não estejam brincando com o aparelho.

- O uso do forno micro-ondas por crianças sem supervisão só deve ser permitido quando as instruções adequadas tiverem sido dadas e quando esta for capaz de utilizá-lo com segurança, e entender os riscos da utilização do mesmo de modo impróprio.
- Após desembalar o forno micro-ondas, mantenha o material da embalagem fora do alcance de crianças.
- Utilize este aparelho apenas para seu uso pretendido, conforme descrito neste manual. O forno micro-ondas é projetado especificamente para aquecer ou cozinhar alimentos.
- Não opere o forno micro-ondas quando ele estiver vazio.
- Não utilize o aparelho se ele estiver com o cabo de alimentação ou plugue danificados.
- Aquecimento de bebida por micro-ondas pode resultar em erupção atrasada por bolhas, portanto deve-se tomar muito cuidado ao manusear o recipiente. Recomendamos esperar alguns segundos antes de retirar o recipiente do interior do forno micro-ondas.
- Não frite alimentos dentro do forno. O óleo em altas temperaturas pode danificar as peças internas do forno micro-ondas, e até mesmo resultar em queimaduras de pele.
- Alimentos que possuem casca, membrana ou pele, como por exemplo: tomate, linguiça, pimentão, entre outros, devem ser perfurados com um garfo antes de irem ao forno micro-ondas. Tal operação serve para reduzir o risco de explosão dos alimentos.

Para reduzir o risco de fogo dentro do forno micro-ondas:

*Quando aquecer alimentos em utensílios de plásticos ou papel, verifique frequentemente o forno micro-ondas devido a possibilidade de ignição.

*Retire fios ou laços de plástico/papel do alimento antes de inseri-lo no forno micro-ondas. O mesmo vale para sacos plásticos.

*Se ocorrer fumaça, desligue ou desconecte o plugue da tomada e mantenha a porta do forno micro-ondas fechada até a chama se extinguir.

*Não utilize o forno micro-ondas para fins de armazenamento. Não deixe produtos de papel, utensílios de cozinha ou alimentos dentro do aparelho quando ele não estiver em uso.

**ATENÇÃO!**
**O conteúdo de mamadeiras e potes de alimentos para crianças devem ser agitados ou sacudidos, e a temperatura deve ser verificada antes de serem servidos, para evitar queimaduras.**

- Utensílios culinários podem ficar quentes em contato com a comida recém-aquecida. Utilize luvas apropriadas para temperaturas elevadas quando for manusear o utensílio.
- Utensílios devem ser verificados para assegurar que eles são adequados para utilização em forno micro-ondas.
- Ovos com casca ou inteiros não devem ser cozidos ou aquecidos no forno micro-ondas por serem suscetíveis à explosão, inclusive após o aquecimento por micro-ondas ter cessado. Os ovos devem ser cozidos sem casca e com a gema perfurada.
- Este aparelho não se destina à utilização por pessoas (inclusive crianças) com capacidades físicas, sensoriais ou mentais reduzidas, ou por pessoas com falta de experiência e conhecimento, a menos que tenham recebido instruções referentes à utilização do aparelho ou estejam sob a supervisão de uma pessoa responsável pela sua segurança.
- Não utilize o forno micro-ondas para secar roupas, calçados, etc.

# Precauções para evitar possível exposição à energia de micro-ondas

- Não tente operar este forno micro-ondas com a porta aberta, pois isso pode resultar em exposição à energia micro-ondas. Não danifique ou adultere as travas de segurança.
- Não coloque objetos entre a face frontal do forno micro-ondas e a porta, e não permita que resíduos de sujeira se acumulem sobre as superfícies de vedação.

**CUIDADO:** Se a porta ou selo da porta estiverem danificados, o forno micro-ondas não deve ser operado até que estes sejam reparados por uma pessoa qualificada.

**CUIDADO:** É perigoso para pessoas não qualificadas executar qualquer serviço ou operação de reparo que envolva a remoção da cobertura que dá proteção contra exposição à energia de micro-ondas.

# Rádio interferência

O funcionamento do forno micro-ondas pode causar interferência em aparelhos que estão ao seu redor, como rádio, TV ou equipamentos similares. Esta interferência pode ser reduzida ou eliminada se tomadas as seguintes medidas:

- Limpe a superfície de vedação da porta do forno micro-ondas.
- Reoriente a antena de receptação do rádio ou da televisão.
- Ligue o forno micro-ondas em uma tomada exclusiva, para que o os aparelhos (rádio, TV, entre outros) estejam em circuitos diferentes.

# Guia de utensílios

- **Utilize somente utensílios próprios para uso em forno micro-ondas.** Utensílios que não foram fabricados para esta finalidade podem queimar ou derreter, prejudicando o preparo do alimento, ou alterando o seu sabor, podendo apresentar riscos à saúde ou provocar acidentes. Siga as instruções do fabricante dos utensílios.
- Na hora de escolher um utensílio para utilizar no forno micro-ondas, dê preferência por utensílios transparentes. Isto porque, este tipo de material permite que a energia micro-ondas passe através do utensílio (recipiente) e aqueça o alimento mais facilmente.
- Se possível sempre utilize recipientes redondos/ovais, ao invés de quadrados/retangulares, pois as extremidades dos alimentos tendem a cozinhar demasiadamente.

## Utensílios que PODEM SER UTILIZADOS no forno micro-ondas

- Louças em geral: siga as instruções do fabricante da louça. Não utilize-a caso ela estiver rachada, quebrada, ou se tiver detalhes metálicos.
- Jarras/frascos de vidros: siga as instruções do fabricante, nem todas as jarras/frascos de vidros são resistentes ao calor e podem se quebrar. Sempre remova a tampa, e utilize somente para aquecer líquidos/alimentos por um curto período de tempo.
- Sacos plásticos: siga as instruções do fabricante. Não aqueça o alimento dentro de um saco plástico fechado por um arame metálico, e sempre faça uma abertura neste para que o vapor possa sair.
- Pratos ou copos de papel: siga as instruções do fabricante. Utilize somente para aquecer alimentos em um curto período de tempo, porém é necessário acompanhar o aquecimento, pois há o risco destes incendiarem-se.
- Potes plásticos: siga as instruções do fabricante, pois nem todos os potes plásticos são adequados para forno micro-ondas. Nunca utilize o pote plástico com a tampa fechada.
- Papel toalha: serve para cobrir ou para absorver a gordura dos alimentos. Utilize em curtos períodos de aquecimento e sempre com a supervisão de uma pessoa, já que há o risco do papel toalha se incendiar.
- Filme plástico: utilize para cobrir o alimento durante o cozimento (porém não permita-o que encoste no alimento), retendo assim a umidade.
- Prato dourador: siga as instruções do fabricante. O uso incorreto pode acarretar na quebra do prato de vidro giratório.
- Termômetros: somente os que acompanham os alimentos, como por exemplo, carnes e doces. Porém, antes de iniciar o cozimento, verifique na embalagem do alimento se ele pode ser utilizado em forno micro-ondas.

## Utensílios que NÃO DEVEM SER UTILIZADOS no forno micro-ondas

- Utensílios que contenham alumínio ou metal: causam faíscas no interior do forno micro-ondas, ou até mesmo podem provocar um incêndio. Isso porque objetos metálicos não permitem que a energia micro-ondas atravesse o material e esquente o alimento.
- Embalagens de alimentos com arame metálico: podem causar faíscas.
- Sacos de papel: podem pegar fogo dentro do forno micro-ondas.
- Isopor: derrete a altas temperaturas, ocasionando a contaminação do líquido/alimento que está no seu interior.
- Utensílios de madeira: podem rachar.

## Verificar se o objeto é adequado para forno micro-ondas

Há certos utensílios não metálicos que não são seguros para uso em forno micro-ondas. Em caso de dúvida, você pode testar o utensílio em questão (o qual se tem dúvida) seguindo o procedimento abaixo:

1. Coloque dentro do forno micro-ondas um recipiente apropriado para este tipo de aparelho, contendo 250 ml de água gelada. E ao lado deste recipiente, posicione o utensílio em questão.
2. Acione o forno micro-ondas em potência máxima durante 1 minuto (não exceda este tempo).
3. Se o utensílio em questão estiver quente, não utilize-o no forno micro-ondas, pois este não é apropriado para forno micro-ondas.

A tabela abaixo é um guia geral para ajudar a selecionar os utensílios apropriados.

| Utensílio | Micro-ondas | Grill | Combinado |
|---|---|---|---|
| Vidro resistente ao calor | Sim | Sim | Sim |
| Vidro não resistente ao calor | Não | Não | Não |
| Cerâmica resistente ao calor | Sim | Sim | Sim |
| Recipiente de plástico para micro-ondas | Sim | Não | Não |
| Papel toalha | Sim | Não | Não |
| Bandeja metálica | Não | Sim | Não |
| Suporte metálico | Não | Sim | Não |

**Tabela 1**

# Utilização do produto

**CUIDADO:** Líquidos ou outros alimentos não devem ser aquecidos em recipientes selados por serem suscetíveis à explosão.

- Dispor os alimentos de forma que sua área mais densa fique nas extremidades da bandeja (utensílio).
- Acompanhe o tempo de cozimento. Primeiramente, cozinhe por um curto período de tempo, e se necessário, adicione mais alguns minutos. Alimentos demasiadamente cozidos podem queimar.
- Cubra os alimentos, exceto quando acionado o “Modo combinado” e a função “Grill”, utilizando papel toalha, filme/saco plástico, ou tampas apropriadas para forno micro-ondas.
- Para que os alimentos (frangos, hambúrgueres, e outros) cozinhem mais rapidamente, vire-os mais de uma vez durante o processo. Grandes pedaços de carne, como assados, devem ser virados pelo menos uma vez.
- Quando utilizado pelas primeiras vezes a função “Grill”, pode ocorrer um pouco de fumaça e odor

desagradável. Isto é normal, pois as chapas de aço do interior do forno micro-ondas são revestidas com um óleo lubrificante, e estes fenômenos são causados pela queima deste óleo.

- Não opere o forno micro-ondas sem o suporte giratório e o prato de vidro devidamente colocados no interior do produto. O suporte giratório deve ser encaixado na parte central da base inferior do forno micro-ondas, e o prato de vidro fixado no eixo.
- O suporte metálico pode ser usado somente na função "Grill", e deve ser colocado em cima do prato de vidro giratório (nunca utilize de outra forma).

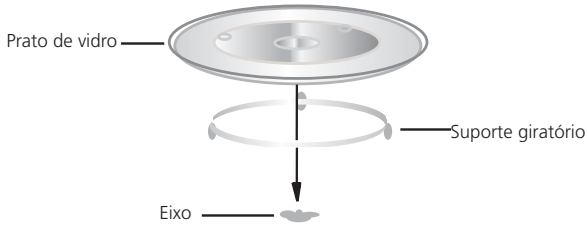


**Fig. 2**

**Cuidado:** O peso do alimento mais o peso do respectivo recipiente não pode ultrapassar 3 kg, a fim de não forçar o eixo e o motor responsável pelo movimento do prato giratório.

**ATENÇÃO!**
**Ao manusear o forno micro-ondas, tenha cuidado para não se apoiar na porta ou aplicar qualquer força sobre ela. Além disso, não transporte o aparelho segurando-o pela porta.**

# Painel de controle - Funcionamento

## Teclas do painel de controle

– Nível de potência ou função.
– Descongelamento.
– Ajuste da hora ou conta minutos.
– Pausa/cancela a programação ou bloqueia/desbloqueia o painel de controle.
– Confirma a programação, inicia o cozimento ou seleciona um cozimento rápido.

## Display

No display do forno micro-ondas há símbolos que ficam visíveis quando selecionada determinada função. Abaixo segue a relação dos símbolos com as suas devidas descrições:

– Função "Micro-ondas" (visível em todas as funções, exceto na função "Grill").
– Resistência "grill' (visível nas funções "Grill" e "Modo Combinado").
– "Descongelamento por peso".
– "Descongelamento por tempo".
– Nível de aquecimento elevado ("P100" ou "P80").
– Ajuste da hora.
– "Conta minutos".
Auto – "Auto Menu".
– Bloqueio do painel de controle.
g – Ajuste de peso.

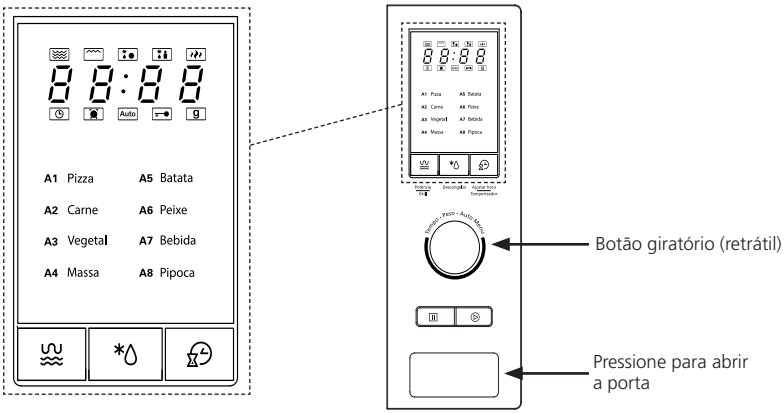


**Fig. 3**

- A confirmação dos comandos se dá por meio de um sinal sonoro (bip).
- Para pausar ou cancelar o cozimento, pressione a tecla "II". Pressionado uma única vez é pausado o tempo, e pressionado duas vezes é cancelado o cozimento.
- Durante a programação de cozimento, do ajuste da hora ou do conta minutos, se não houver nenhuma seleção/operação dentro do período de 1 minuto, o forno micro-ondas cancela a programação e volta automaticamente para o modo stand by.
- É possível observar que ao definir o tempo de aquecimento/cozimento (mínimo 5 segundos e máximo de 95 minutos), a seleção do tempo tem as seguintes características:

  * Entre 0 e 1 minutos: é possível selecionar o tempo de 5 em 5 segundos.

  * Entre 1 e 5 minutos: é possível selecionar o tempo de 10 em 10 segundos.

  * Entre 10 e 30 minutos: é possível selecionar o tempo de 1 em 1 minuto.

  * Entra 30 e 95 minutos: é possível selecionar o tempo de 5 em 5 minutos.

  Ressaltando que após o acionamento do forno micro-ondas, a contagem do tempo de cozimento é regressiva de 1 em 1 segundo.
- A lâmpada de iluminação interna do forno micro-ondas permanece acesa enquanto o forno estiver com alguma função acionada, ou enquanto a porta do aparelho estiver aberta.
- Se durante o cozimento a porta do forno micro-ondas for aberta, o aparelho automaticamente pausa a programação. Para voltar a funcionar, é necessário primeiramente fechar a porta e posteriormente pressionar a tecla "▷".
- Sempre ao término da função programada, o forno micro-ondas emitirá um aviso sonoro (bip) por 5 vezes.

# Ajuste do relógio

Quando o forno micro-ondas for conectado à rede elétrica de alimentação, o display irá mostrar "0:00", e um sinal sonoro (bip) será emitido uma única vez.

Para ajustar a hora, proceda conforme os seguintes passos:

1. Pressione a tecla "⏲" por duas vezes. O display irá mostrar a hora piscando, e o símbolo "🕒".
2. Gire o botão "✋" e ajuste a hora entre 0 e 23.
3. Confirme a seleção pressionando a tecla "⏲".
4. Gire o botão "✋" e ajuste os minutos entre 0 e 59.
5. Confirme a programação da hora pressionando a tecla "⏲", e o símbolo ":" começa a piscar no display.

Para visualizar a hora enquanto uma função estiver acionada, pressione uma única vez a tecla "⏲", e a

hora ficará visível no display durante 3 segundos.

## Conta minutos

Através desta função é possível programar o conta minutos para lembrá-lo, por exemplo, a hora de começar a cozinhar um alimento. Nesta função, o forno micro-ondas somente emite um aviso sonoro (bip) ao término do tempo, e não liga ou desliga o aparelho automaticamente.

Para ajustar o conta minutos, proceda conforme os seguintes passos:

1. Pressione a tecla "⏳" uma única vez. O display irá mostrar "00:00" e o símbolo "⏰".
2. Gire o botão "🖐" para selecionar o tempo desejado (tempo mínimo de 5 segundos e máximo de 95 minutos).
3. Pressione a tecla "▷" para confirmar a programação e dar início à contagem regressiva.
4. Para sair da função conta minutos pressione a tecla "II" (pausar/cancelar).

Com o conta minutos acionado, não é possível selecionar mais nenhuma função, e nem visualizar a hora corrente no display. Durante o cozimento, não é possível selecionar o conta minutos.

## Bloqueio do painel de controle

Esta função é recomendada para impedir que crianças, quando sem a supervisão de um responsável, manuseiem o forno micro-ondas.

- Para **bloquear**: pressione a tecla "II" (pausar/cancelar) por 3 segundos, e no display será possível visualizar o símbolo 🔑.
- Para **desbloquear**: pressione a tecla "II" (pausar/cancelar) por 3 segundos, após o desbloqueio o símbolo "🔑" se apaga.

Caso a hora estiver ajustada, após bloqueado o painel de controle, aparecerá no display a hora corrente mais o símbolo "🔑". Se a hora não tiver sido ajustada, o display mostrará os símbolos "🔑" e "[ - - ]".

Só é possível acionar o bloqueio do painel de controle, quando o forno micro-ondas estiver no modo stand by (sem nenhuma função ativada).

**Observação:** No caso de interrupção elétrica enquanto o aparelho estiver com o bloqueio do painel de controle acionado, ao retornar a energia elétrica o forno micro-ondas não se encontrará bloqueado

# Selecionando uma função

O forno micro-ondas conta com 6 funções (Cozimento rápido, Micro-ondas, Grill, Modo combinado, Descongelamento e Multicozimento), e 8 pré-programas presentes no Auto Menu (Pizza, Carne, Vegetal, Massa, Batata, Peixe, Bebida e Pipoca).

## Cozimento rápido

Esta função permite um cozimento rápido utilizando a potência máxima do forno micro-ondas.

Para acionar a função, proceda conforme os seguintes passos:

1. Pressione a tecla "▷" e o forno micro-ondas automaticamente começa a funcionar por um período de 30 segundos.
2. Cada vez que pressionada a tecla "▷", há um incremento no tempo de cozimento de 30 segundos.

**Observação:** durante o cozimento nas funções "Micro-ondas", "Grill", "Modo combinado" e "Descongelamento por tempo", pressione a tecla "▷" para adicionar mais tempo ao cozimento. Nas funções do "Menu automático" e "Descongelamento por peso", não é possível adicionar mais tempo a programação.

# Função Micro-ondas

O forno micro-ondas permite que você defina primeiramente o nível de potência e posteriormente o tempo de cozimento.

Para selecionar esta função, proceda conforme os seguintes passos:

1. Pressione a tecla "〰" uma única vez, e no display irá aparecer "P 100".
2. Pressione a tecla "〰" quantas vezes forem necessárias até selecionar a potência do micro-ondas desejada (confira na tabela 2), ou gire o botão "" para a direita para diminuir, e para a esquerda para aumentar a potência.
3. Pressione a tecla "▷" para confirmar o nível de potência.
4. Gire o botão "" para ajustar o tempo da função.
5. Pressione a tecla "▷" para confirmar a programação e dar início ao cozimento.

| Display | P 100 | P 80 | P 50 | P 30 | P 10 |
|---|---|---|---|---|---|
| Nível de potência | 100% | 80% | 50% | 30% | 10% |

**Tabela 2**

- Com o forno micro-ondas no modo stand by (sem nenhuma função selecionada), girando o botão "" primeiramente para a esquerda é possível definir o tempo de cozimento, sendo que o aparelho propõe inicialmente o tempo de 95 minutos. Para selecionar o tempo desejado, gire o botão para a direita ou para a esquerda. Após definido, pressione a tecla "▷" para iniciar o cozimento. Desta forma, o forno micro-ondas funciona com potência máxima.
- Durante o cozimento, pressionando a tecla "〰", é possível ver o nível de potência selecionado durante 3 segundos no display.

# Grill

Esta função é recomendada para dourar bifes, pizzas, batatas e até mesmo sanduíches.

Para acionar a função, proceda conforme os seguintes passos:

1. Pressione a tecla "〰" uma única vez, e no display irá aparecer "P 100".
2. Pressione a tecla "〰" quantas vezes forem necessárias até selecionar a função "Grill" ("G"), ou gire o botão "".
3. Confirme a seleção pressionando a tecla "▷".
4. Gire o botão "" para ajustar o tempo da função.
5. Pressione a tecla "▷" para confirmar a programação e dar início ao cozimento.

**ATENÇÃO!**
**Não utilize esta função por um período maior que 30 minutos.**

- Após acionada a função "Grill", na metade do tempo programado, o forno micro-ondas emite dois avisos sonoros (bip) avisando que é necessário virar o alimento, a fim de que este fique uniformemente dourado. Após este sinal, pressione a tecla "II" ("pausar/cancelar"), abra a porta, vire o alimento, feche a porta do aparelho e pressione a tecla "▷" para dar continuidade ao cozimento. Caso após o sinal sonoro o alimento não for virado, não há problemas, o forno micro-ondas continua funcionando normalmente até o término total do tempo programado.
- A temperatura no interior da cavidade do forno micro-ondas se mantém em aproximadamente 135 °C quando a função "Grill" está selecionada.
- Sugerimos o uso do suporte metálico para dourar um alimento, pelo fato de que ele aproxima o alimento à resistência grill, proporcionando melhores resultados. **Este suporte deve ser utilizado somente nesta função.**

- Quando utilizado o suporte metálico, o alimento pode ser colocado diretamente sobre ele. Porém, desta forma é necessário colocar um prato ou refratário raso embaixo do suporte metálico, ou, pode-se cozinhar um alimento dentro de um recipiente raso, sendo este colocado sobre o suporte metálico. Certifique-se de que o suporte metálico, o refratário, ou o próprio alimento, não estejam encostando nas partes internas do aparelho.

# Modo Combinado (Micro-ondas e Grill)

Esta função é recomendada para cozinhar o alimento, e ao mesmo tempo dourá-lo. Ela oferece duas combinações, conforme tabela 3.

Para acionar a função, proceda conforme os seguintes passos:

1. Pressione a tecla "≋" uma única vez, no display irá aparecer "P 100".
2. Pressione a tecla "≋" quantas vezes forem necessárias até selecionar o "Modo combinado" ("C- 1" ou "C-2", veja tabela 3), ou gire o botão " ".
3. Confirme a seleção pressionando a tecla "▷".
4. Gire o botão " " para ajustar o tempo da função.
5. Pressione a tecla "▷" para confirmar a programação e dar início ao cozimento.

| Código da função | Função Micro-ondas | Função Grill |
|---|---|---|
| C- 1 | 55% | 45% |
| C-2 | 36% | 64% |

Tabela 3

**C- 1:** neste modo, 55 % do tempo de cozimento será por meio da função "Micro-ondas" e 45 % pela função "Grill". O cozimento é intercalado entre as duas funções.

**C-2:** neste modo, 36 % do tempo de cozimento será por meio da função "Micro-ondas" e 64 % pela função "Grill". O cozimento é intercalado entre as duas funções.

Durante o cozimento pressionando a tecla "≋" é possível visualizar a combinação selecionada durante 3 segundos no display.

**ATENÇÃO!**
**Embora nesta função a resistência Gril seja utilizada, não deve-se usar o suporte de metal em nenhum momento do cozimento.**

# Descongelamento

O descongelamento pode ser definido pelo peso do alimento, ou por tempo. Para ambas formas de descongelamento, o forno micro-ondas é acionado com o nível de potência em "P30" (30 %), não podendo ser alterado.

**Descongelamento por peso:**
Esta função permite descongelar um alimento de acordo com o seu peso, sendo que o tempo de descongelamento o forno estabelece automaticamente, não podendo ser alterado.

Para acionar a função, proceda conforme os seguintes passos:

1. Pressione a tecla "*" uma única vez, e no display irá aparecer "dEF 1".
2. Gire o botão " " para selecionar o peso do alimento. O peso varia de 100 g (2 minutos) até 2000 g (40 minutos), sendo que o peso é alternado de 100 em 100 g, e o tempo varia de 2 em 2 minutos.
3. Pressione a tecla "▷" para confirmar a seleção e dar início ao descongelamento.

**Descongelamento por tempo:**
Esta função permite descongelar um alimento de acordo com um tempo desejado.

Para acionar a função, proceda conforme os seguintes passos:

1. Pressione a tecla "*" por duas vezes, e no display irá aparecer "dEF2".
2. Gire o botão " " para selecionar o tempo de descongelamento (de 5 segundos até 95 minutos).
3. Pressione a tecla "▷" para confirmar a seleção e dar início ao descongelamento.

# Multicozimento

Por meio da função "Multicozimento", é possível programar duas funções, que ao término da primeira automaticamente é iniciado a segunda função. É possível selecionar diversos multicozimentos, como por exemplo:

1. Primeiramente descongelar um alimento (função "Descongelamento"), e posteriormente cozinhá-lo por meio da função "Micro-ondas";
2. Inicialmente cozinhar o alimento por meio da função "Micro-ondas", e num segundo momento dourá-lo por meio da função "Grill".
3. Descongelar o alimento (função "Descongelamento"), e posteriormente cozinhá-lo/dourá-lo por meio da função "Modo Combinado".

Ao término da primeira função, o forno micro-ondas emitirá um sinal sonoro (bip) indicando o início da segunda função.

Abaixo segue um exemplo de um alimento que primeiramente será descongelado por 5 minutos, e posteriormente cozinhado com 80 % de potência ("P80") por 7 minutos.

1. Pressione a tecla "*" duas vezes, o display irá mostrar "dEF2".
2. Gire o botão " " para ajustar o tempo de descongelamento para 5 minutos.
3. Pressione a tecla "≋" uma única vez, no display irá aparecer "P 100".
4. Pressione a tecla "≋" quantas vezes forem necessárias até selecionar a potência do forno micro-ondas desejada ("P80"), ou utilize o botão " ".
5. Pressione a tecla "▷" para confirmar a seleção.
6. Gire o botão " " para definir o tempo de cozimento para 7 minutos.
7. Pressione a tecla "▷" para confirmar a programação e dar início ao cozimento.

**Observação:** Nesta função não deve-se utilizar o suporte metálico.

# Auto Menu

Este menu oferece 8 funções pré-programadas, sendo necessário selecionar o tipo de alimento e seu respectivo peso. O tempo de cozimento é definido automaticamente pelo forno micro-ondas, e não pode ser alterado.

Para acionar a função, proceda conforme os seguintes passos:

1. Gire o botão " " para a direita, e selecione a função desejada entre "A- 1" e "A-8" (confira tabela 4).
2. Pressione a tecla "▷" para confirmar a função selecionada.
3. Gire o botão " " para definir o peso/quantidade do alimento a ser cozido ou aquecido.
4. Pressione a tecla "▷" para confirmar a seleção e dar início ao cozimento.

**A1 Pizza**

- Não cozinhe a pizza enquanto ela estiver congelada, esta deve estar à temperatura ambiente.
- Após o cozimento, se for do gosto pessoal, é possível dourar a pizza por meio da função "Grill".

**A2 Carne**

- Não cozinhe a carne enquanto ela estiver congelada, esta deve estar à temperatura ambiente.
- Esta função destina-se a bifes ou pedaços finos e pequenos de carne.

- Para evitar um cozimento demasiado ou que a carne fique seca, sempre cozinhe-a umedecida (por meio de um molho, óleo ou gordura).
- Cubra o refratário no qual a carne será cozida com uma tampa ou filme plástico apropriado para micro-ondas. Se optar por filme plástico, faça alguns furos nele para que o vapor possa sair.
- Durante o cozimento, vire a carne no mínimo uma vez, para que ela asse uniformemente.
- Após o cozimento, se for do gosto pessoal, é possível dourar a carne por meio da função "Grill".

**A3 Vegetal**

- Dispor os vegetais/legumes em um recipiente preferencialmente redondo, sendo que alimentos que contêm talo, devem estar com este posicionado para o lado de fora do recipiente.
- Se for cozinhado mais de um tipo de vegetal/legume ao mesmo tempo, coloque no centro do recipiente sempre os que cozinham mais rapidamente.
- Ao cozinhar os vegetais/legumes, adicione um pouco de água, a fim de deixar os alimentos umedecidos, e sempre cubra com uma tampa ou com filme plástico apropriados para o forno micro-ondas, deixando uma abertura para que o vapor possa sair.

**A4 Massa**

- Sempre cozinhe a massa em um recipiente (apropriado para este tipo de produto) contendo água à temperatura ambiente (veja tabela 4), e se for do gosto pessoal, coloque juntamente um pouco de azeite e sal a gosto.
- Durante o cozimento, mexa algumas vezes a massa (de 5 em 5 minutos).

**A5 Batata**

- Esta função permite cozinhar batatas inteiras. Para isso lave-as bem com ou sem a casca, e utilizando um garfo faça diversos furos profundos nas batatas.
- Coloque as batatas em um prato forrado com papel toalha e insira no forno micro-ondas. Na metade do tempo de cozimento, vire as batatas para que as elas cozinhem uniformemente.
- Após retiradas as batatas do forno micro-ondas, elas continuam a cozinhar, por isso é aconselhável que as deixe "descansar" por aproximadamente 5 minutos.

**A6 Peixe**

- Não cozinhe o peixe enquanto ele estiver congelado, este deve estar à temperatura ambiente.
- Cubra com uma tampa apropriada para forno micro-ondas ou com um filme plástico, lembrando de fazer furos para que o vapor proveniente do cozimento possa sair.
- Após o cozimento, se for do gosto pessoal, é possível dourar o peixe por meio da função "Grill".

**A7 Bebida**

- Cuidado ao retirar a bebida do forno micro-ondas, pois pode haver a erupção tardia. Aguarde alguns segundos para retirar o recipiente do interior do forno.
- O líquido sempre está a uma temperatura mais elevada se comparada ao do seu recipiente, por isso cuidado ao ingerir a bebida logo após o seu aquecimento.

**A8 Pipoca**

- Sempre leia as indicações presentes na embalagem da pipoca.

| Auto Menu | Peso (gramas) | Display | Tempo de cozimento (minutos) |
|---|---|---|---|
| A-1 Pizza | 200 | 200 g | 01:20 |
| | 400 | 400 g | 02:30 |
| A-2 Carne | 250 | 250 g | 04:00 |
| | 350 | 350 g | 05:30 |
| | 450 | 450 g | 06:50 |

| Auto Menu | Peso (gramas) | Display | Tempo de cozimento (minutos) |
|---|---|---|---|
| A-3 Vegetal | 200 | 200 g | 02:50 |
| | 300 | 300 g | 04:10 |
| | 400 | 400 g | 05:30 |
| A-4 Massa | 50 (com 450 ml de água) | 50 g | 17:00 |
| | 100 (com 800 ml de água) | 100 g | 20:00 |
| A-5 Batata | 200 | 200 g | 04:40 |
| | 400 | 400 g | 07:30 |
| | 600 | 600 g | 09:10 |
| A-6 Peixe | 250 | 250 g | 04:20 |
| | 350 | 350 g | 06:00 |
| | 450 | 450 g | 07:30 |
| A-7 Bebida | 1 xícara (120 ml) | 1 | 01:00 |
| | 2 xícaras (240 ml) | 2 | 01:50 |
| | 3 xícaras (360 ml) | 3 | 02:40 |
| A-8 Pipoca | 50 | 50 g | 01:20 |
| | 100 | 100 g | 02:10 |

Tabela 4

# Instalação

**ATENÇÃO!**
**Antes de instalar o forno micro-ondas, verifique se o aparelho apresenta algum dano, como porta desalinhada, vedações da porta danificadas, porta quebrada ou solta e se as dobradiças e travas apresentam algum dano. Se houver algum dano, não utilize o forno e contate o Serviço Autorizado.**

- Recomendamos que a primeira instalação seja feita pela Rede de Serviços Autorizados Tramontina (consulte o livreto que acompanha o produto).
- **Esta instalação NÃO É GRATUITA, sendo as despesas de mão de obra e acessórios por conta do consumidor.**
- É de inteira responsabilidade do consumidor toda e qualquer preparação do local para instalação do forno micro-ondas, que inclui: alvenaria, instalações elétricas, tomada, disjuntor, disjuntor diferencial residual (DR), móveis e outros acessórios que não acompanham o produto.
- A Tramontina não se responsabiliza por acidentes (danos a pessoas, animais, objetos, entre outros), causados por uma instalação que não tenha sido feita de acordo com as informações contidas neste manual.
- Os dispositivos de segurança e de regulagem automática dos aparelhos, durante a vida útil dos mesmos, poderão ser modificados somente pelo fabricante ou pelo fornecedor do componente, devidamente autorizado.

**ATENÇÃO!**
**Uma instalação mal feita ou fora dos padrões determinados neste manual podem provocar sérios danos ao produto e levar até a perda da garantia.**

## Local de instalação

- Para evitar danos ao piso e ao produto, apoie o forno micro-ondas sobre um papelão antes da instalação.

- Remova todos os acessórios e outras peças soltas do interior do forno micro-ondas.
- Para o bom funcionamento do aparelho, é necessário que o móvel da cozinha onde será embutido o produto tenha as características adequadas para sua instalação, conforme figura 4.
- É indispensável garantir a circulação de ar nas partes laterais e traseira do forno micro-ondas para uma boa ventilação. As aberturas do móvel deverão ser respeitadas, e elas não devem ser obstruídas. A parte traseira do móvel deve ser aberta para garantir uma boa ventilação. O espaço do móvel onde será instalado o produto deverá ter as dimensões conforme figura 4.
- A base do móvel onde o forno micro-ondas vai ser instalado deve ser sólida e nivelada.
- Ao instalar o forno micro-ondas tenha cuidado para que as laterais do produto não entrem em contato direto com as paredes do móvel.
- Não instale o forno micro-ondas perto de lugares úmidos (perto da água, piscina, etc.) ou quentes, e mantenha-o longe de materiais inflamáveis.
- Certifique-se de que o cabo de alimentação não está danificado, e após a instalação verifique para que o cabo não encoste em qualquer superfície quente ou cortante.
- Nunca utilize o forno micro-ondas ao ar livre. Este produto foi desenvolvido para ser utilizado em ambientes fechados.

**ATENÇÃO!**
**Em caso de uma eventual remoção do forno micro-ondas para manutenção, a Tramontina não se responsabilizará por defeitos estéticos no móvel ou paredes (gesso, mármore, granito, etc.).**

# Medidas do móvel (nicho) de instalação

- As medidas a seguir referem-se ao mínimo de espaço necessário para circulação do ar dentro do móvel.
- Não instale o forno micro-ondas com medidas inferiores às indicadas neste manual.
- A altura mínima de espaço livre acima da superfície do forno micro-ondas deve ser de 2 mm.
- A altura mínima de instalação deve ser de 850 mm do chão.
- As medidas das figuras 4 e 5, encontram-se na escala de milímetros (mm).

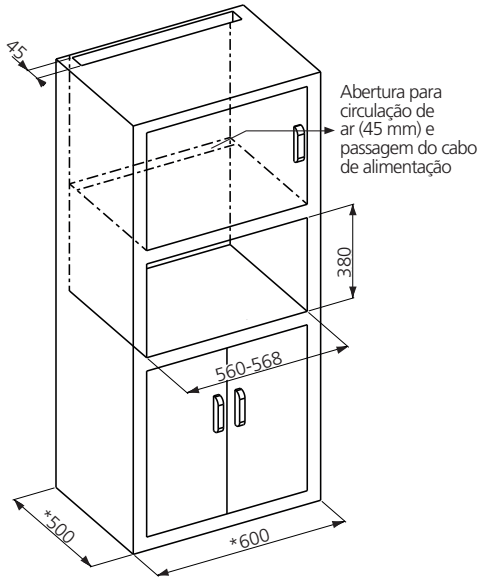


Fig. 4

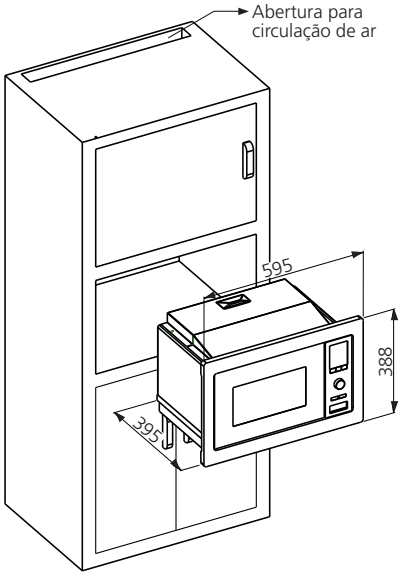


Fig. 5

*Medida mínima

• As medidas das figuras 6, 7 e 8, encontram-se na escala de milímetros (mm).

Vista lateral do nicho de instalação do forno micro-ondas:

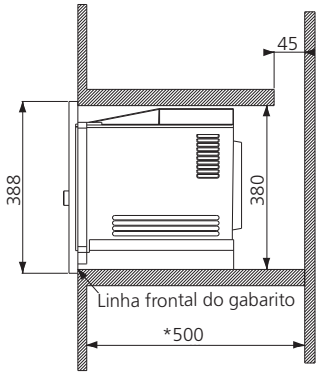


**Fig. 6**

# Sistema Flush de instalação

- No sistema Flush de instalação, a moldura do forno micro-ondas fica rente ao móvel conforme figuras 7 e 8. Enquanto numa instalação tradicional, a moldura do aparelho ficaria sobressaltada em relação ao móvel, conforme figura 6.
- Para a correta instalação do aparelho, é necessário que nas laterais do forno micro-ondas tenham aberturas de 4,5 mm para uma correta circulação de ar dentro do móvel (figuras 7 e 8). O rebaixo para encaixe do forno micro-ondas deve ser de 20 mm, conforme figura 7.

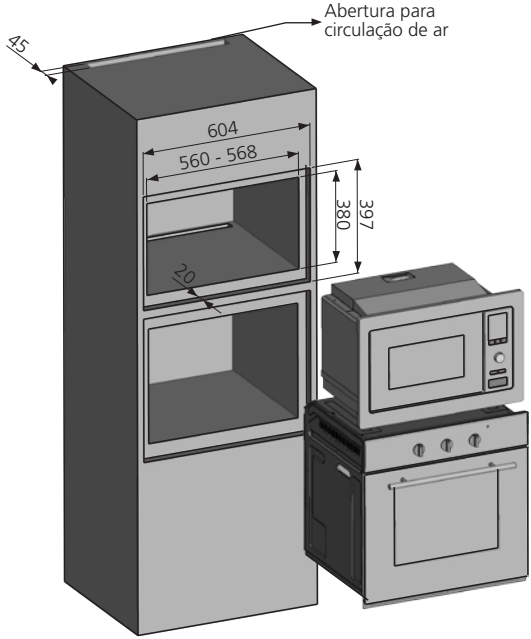


**Fig. 7**

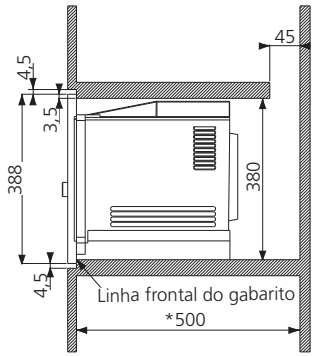


**Fig. 8**

*Medida mínima

# Fixação do forno micro-ondas

- Posicione o gabarito no nicho do móvel.
- Marque as posições dos furos no móvel.
- Remova o gabarito e fixe o suporte na posição demarcada anteriormente, através de dois parafusos (figura 9).
- Certifique-se que o forno está fixo no suporte, e de que o cabo de alimentação não está preso ou dobrado.
- Abra a porta do forno micro-ondas, fixe-o no nicho do móvel utilizando um único parafuso, e coloque a proteção plástica sobre a abertura na qual foi colocado o parafuso, conforme figura 10.
- O aparelho deverá ser fixado ao móvel, de maneira que não possa ser deslocado durante seu uso.

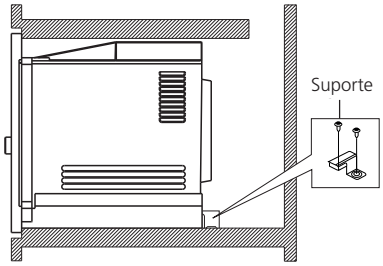


Fig. 9

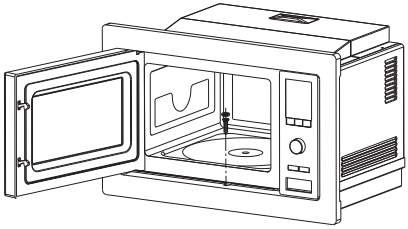

Fig. 10

# Instalação elétrica

- **O forno micro-ondas funciona em 220 V (± 5%), 60 Hz.**
- Ligue o forno micro-ondas em uma tomada bipolar com contato terra de 3 pinos redondos (NBR 14136), exclusiva, de fácil acesso, em excelente estado, dimensionada de acordo com o circuito de proteção, conforme figura 11. Em caso de dúvida, consulte um eletricista de sua confiança.
- A instalação elétrica de sua residência deve atender aos requisitos das Normas Brasileiras (NBR), e estar preparada para a necessidade deste produto.
- **O plugue deverá estar acessível após a instalação para facilitar o desligamento.**
- Caso não tiver uma tomada bipolar com contato terra, providencie a instalação.
- Não use adaptadores, extensões ou ligações improvisadas entre o forno micro-ondas e a tomada, pois há o risco de provocar curto circuito ou incêndio (figura 12).

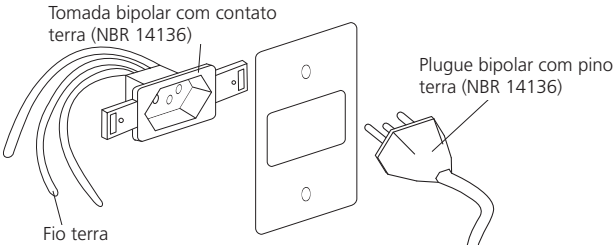


Fig. 11

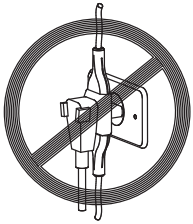

Fig. 12

- Se o sistema elétrico de sua residência for 220 V (fase + neutro), utilize disjuntor termomagnético monopolar de 10 A no fio fase, conforme figura 13.
- Se o sistema elétrico de sua residência for 220 V de duas fases (fase + fase), utilize um disjuntor termomagnético bipolar de 10 A, conforme figura 14.

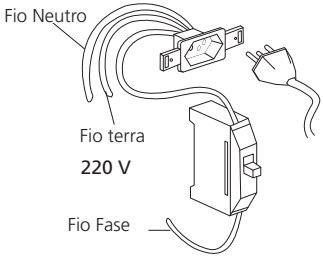


Disjuntor monopolar
**sistema fase + neutro.**

**Fig. 13**

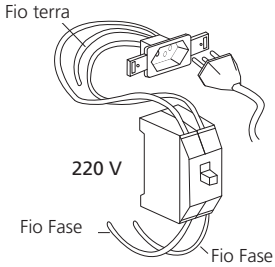


Disjuntor bipolar
**sistema fase + fase.**

**Fig. 14**

- Antes de realizar a conexão elétrica, verifique se as características da instalação elétrica estão de acordo com as informações indicadas na etiqueta do produto.
- A conexão do fio terra é obrigatória. O cabo de alimentação já possui um fio embutido para esta finalidade, devendo ser instalado conforme a norma NBR 5410.
- Nos casos de aterramento não eficiente, recomenda-se a utilização do dispositivo "DR" (dispositivo de proteção à corrente diferencial/residual).

**ATENÇÃO!**

- **Este equipamento não foi projetado para ser operado por timer externo ou através de qualquer sistema de controle remoto.**
- **A instalação elétrica da sua residência e o disjuntor devem ser compatíveis com o uso do produto.**
- **Se o cordão (cabo) de alimentação estiver danificado, ele deve ser substituído pelo fabricante ou agente autorizado ou pessoa qualificada, a fim de evitar riscos.**

# Limpeza e conservação

- Desligue o aparelho e retire o plugue da tomada, ou desligue o disjuntor antes de limpá-lo.
- Mantenha o forno micro-ondas internamente e externamente sempre limpo. Para efetuar a limpeza interna, utilize somente um pano ou esponja macia e úmida, e quando o aparelho estiver muito sujo, utilize sabão ou detergente neutro para efetuar a limpeza.
- Não utilize produtos à vapor e/ou pressão neste equipamento.

**ATENÇÃO!**

**A borda ao redor da porta do forno micro-ondas deve ser limpa cuidadosamente. Favor utilizar a flanela de microfibra que acompanha o produto.**

- Nunca utilize para limpeza produtos abrasivos como: saponáceo, esponjas abrasivas ou de aço, detergentes corrosivos, ou objetos pontiagudos que possam riscar o produto.
- Quando utilizar pano úmido para a limpeza, aperte-o bem para evitar que a água se infiltre nas aberturas de ventilação do forno micro-ondas.
- Não utilizar produtos químicos para limpar o aparelho.
- Se o vapor se acumular nas partes internas do forno micro-ondas, limpe com um pano macio e úmido. Isto pode ocorrer quando o aparelho é operado sob condições de alta umidade.
- O prato de vidro giratório pode ser lavado manualmente ou na máquina de lavar louças. Em ambos os casos, utilize somente água e detergente/sabão neutro. Limpe o prato de vidro giratório somente quando ele estiver frio. Caso contrário, pode ocorrer choque térmico possibilitando assim a quebra deste.
- O suporte giratório, bem como a base inferior interna do forno, deve ser limpo regularmente para evitar o acúmulo de resíduos e o ruído excessivo.

- Limpe o suporte metálico utilizando um pano ou esponja macia, umedecido com água morna e detergente neutro. Desta maneira os resíduos ou restos de alimentos são facilmente removidos.
- O forno micro-ondas deve ser limpo com frequência e qualquer depósito de resíduo removido. Não manter o aparelho em bom estado de limpeza pode levar à deterioração de seus componentes, consequentemente reduzindo a vida útil do seu produto.
- A superfície de vedação da porta do forno micro-ondas deve ser cuidadosamente limpa quando estiver suja, para isso utilize um pano limpo e úmido.

**DICA!**
**Para remover odores do interior do forno micro-ondas, utilize uma tigela (confira no item "Guia de utensílios") contendo 300 ml de água com suco de meio limão, e com um pouco da casca da própria fruta. Programe o forno micro-ondas em potência máxima por 10 minutos, depois limpe e seque o interior do aparelho com um pano macio.**

# Substituição da lâmpada e descarte do aparelho

- Quando for necessário substituir a lâmpada do forno micro-ondas, contate o Serviço Autorizado. Este serviço deve ser realizado por pessoal treinado e especializado.
- Ao final da vida útil do forno micro-ondas, recomendamos que seja observada a legislação local, para que o descarte ocorra de forma correta. Evite descartar o aparelho juntamente com o lixo doméstico.

# Solucionando problemas

Se o forno micro-ondas não funcionar:

- Verifique se o forno micro-ondas está ligado de forma segura. Se não estiver, retire o plugue da tomada, aguarde 10 segundos e ligue-o novamente de forma correta.
- Verifique se o disjuntor está desarmado.
- Verifique se o painel de controle está programado corretamente e se o conta minutos não está acionado.
- Verifique se a porta do aparelho está bem fechada. De outro modo, a energia do forno micro-ondas não é acionada.

Se o problema persistir, entre em contato com o Serviço Autorizado. Em hipótese alguma tente reparar o forno micro-ondas sozinho.

# Receitas

Preparamos um guia de receitas práticas para um melhor aproveitamento do seu Forno Micro-ondas Tramontina.

Lembrando que os utensílios utilizados no forno micro-ondas devem ser apropriados para este tipo de aparelho. E os recipientes, incluindo o próprio alimento, não devem encostar nas laterais internas do forno micro-ondas.

## Batata gratinada

Ingredientes:
- 200 g de creme de leite
- 1 xícara (chá) e 1/2 de leite (300 ml)
- 1 colher (sopa) de farinha de trigo
- 1/2 dente de alho picado (opcional)

• 1 ramo desfolhado de alecrim

• 200 g de queijo parmesão ralado

• Sal a gosto

• Pimenta do reino a gosto (opcional)

• 4 batatas descascadas e cortadas em fatias bem finas (600 g)

Preparo:

1. Misture bem o creme de leite com o leite, a farinha, o alho, o alecrim e metade do queijo ralado. Tempere com sal e pimenta.

2. Despeje um pouco desse creme sobre um refratário pequeno apenas para cobrir seu fundo.

3. Cubra com uma camada de fatias de batata, mas não sobreponha muito as fatias, e despeje um pouco mais de creme por cima. Intercale camadas de batata e creme, até os ingredientes acabarem. Termine cobrindo com o creme.

4. Coloque uma tampa especial para forno micro-ondas ou filme plástico (sendo que este deve ter uma abertura) por cima do refratário, e leve ao forno micro-ondas por 30 minutos com potência 80%.

5. Depois desse tempo, fure as batatas com uma faca para sentir sua consistência. Se ainda estiverem firmes ou duras, cozinhe por mais 5 minutos com potência 100%. Repita esse procedimento, se for necessário, até que as batatas cozinhem.

6. Salpique o restante do queijo sobre as batatas e leve ao forno micro-ondas na função "Grill" por 10 minutos. Sirva em seguida.

# Bolo de chocolate

Ingredientes para o bolo:

• 1 xícara e 1/2 (chá) de açúcar

• 2 xícaras (chá) de farinha de trigo

• 1 xícara (chá) de chocolate em pó

• 1/2 xícara (chá) de óleo

• 3 ovos

• 1 xícara (chá) de leite

• 1/2 colher (chá) de fermento em pó para bolo

• 1/2 colher (chá) de bicarbonato de sódio

Ingredientes para a calda:

• 1 xícara (chá) de leite

• 3 colheres (sopa) de açúcar

• 4 colheres (sopa) de chocolate em pó

• 2 colheres (sopa) de margarina

Preparo do bolo:

1. Coloque no liquidificador ou bata a mão os ovos, o leite, o óleo, o açúcar, a farinha e o chocolate.

2. Bata até formar uma mistura homogênea.

3. Desligue o liquidificador e coloque o fermento e o bicarbonato, batendo rapidamente somente para misturar.

4. Despeje a massa em uma forma com furo no meio untada com margarina.

5. Cozinhe no forno micro-ondas por 10 minutos, em potência alta.

Preparo da calda:

1. Em uma panela coloque todos os ingredientes e leve ao fogo médio, mexendo sempre, até atingir um

ponto de brigadeiro mole.

2. Retire o bolo da forma, e despeje a calda ainda quente sobre ele.
3. Se quiser, decore com chocolate granulado.

## Brigadeiro

Ingredientes:

- 1 lata de leite condensado
- 4 colheres (sopa) de chocolate em pó ou achocolatado
- 1 colher (sopa) de margarina

Preparo:

1. Em um recipiente que tenha bordas altas, misture todos os ingredientes.
2. Leve ao forno micro-ondas por 6 minutos em potência máxima.
3. Mexa a mistura de dois em dois minutos.
4. Depois de pronto, retire do forno micro-ondas e mexa até obter uma massa lisa e brilhante.
5. Leve à geladeira para esfriar por mais ou menos 5 minutos, e depois sirva.

# Especificações técnicas

| | | |
|---|---|---|
| Tensão (VAC) | | 220 (± 5%) |
| Frequência (Hz) | | 60 |
| Classe de construção | | Classe I |
| Grau de proteção | | IPX0 |
| Disjuntor termomagnético (A) | | 10 |
| Potência grill (W) | | 1000 |
| Potência de saída micro-ondas (W) | | 800 |
| Potência total (W) | | 1450 |
| Consumo máximo (kWh) | | 1,45 |
| Frequência da operação (MHz) | | 2450 |
| Iluminação (W) | | 25 |
| Volume total (L) | | 25 |
| Volume útil (L) | | 16 |
| Pesos (kg) | Líquido | 17,30 |
| | Bruto | 19,66 |
| Dimensões internas (mm) | Altura | 227 |
| | Profundidade | 353 |
| | Largura | 330 |
| Dimensões externas (mm) | Altura | 388 |
| | Profundidade | 395 |
| | Largura | 595 |
| Diâmetro do prato de vidro giratório (mm) | | 315 |

Tabela 5

# Termo de garantia

- A **TRAMONTINA TEEC S.A.** oferece garantia a este produto por ela comercializado contra qualquer defeito de fabricação pelo período total de 12 (doze) meses, sendo 09 (nove) meses de garantia contratual e 90 (noventa) dias de garantia legal, conforme estabelece o artigo 26 do Código de Defesa do Consumidor.
- O prazo de contagem da garantia inicia-se com a emissão da Nota Fiscal de venda do equipamento, que deverá ser anexada ao presente termo, sendo que a garantia será válida somente mediante apresentação da nota fiscal de compra.
- A garantia compreende a substituição de peças e mão de obra no reparo de defeitos de fabricação constatados pela **TRAMONTINA TEEC S.A.** e efetivados pelo Serviço Autorizado **TRAMONTINA**, nas cidades que possuem Serviço Autorizado.
- As peças plásticas, borrachas, vidro, acessórios, lâmpada, e as peças sujeitas ao desgaste natural pelo uso, como teclas de acionamento, bem como a mão de obra utilizada na aplicação das peças e as consequências advindas dessas ocorrências não possuem garantia contratual. A **TRAMONTINA TEEC S.A.** apenas respeita a garantia legal, de 90 dias, contados a partir da data de emissão da nota fiscal do produto ou da assistência técnica prestada.

## Ficam invalidadas as garantias legal e/ou contratual se:

- As recomendações de uso e de limpeza deste manual não forem respeitadas.
- O **Forno Micro-ondas TRAMONTINA** for instalado ou utilizado em desacordo com o Manual de Instruções.
- O **Forno Micro-ondas TRAMONTINA** for ligado em tensão diferente da especificada.
- Na instalação ou uso não forem observadas as especificações e recomendações do manual de instruções, tais como, nivelamento e adequação do local para instalação compatível com o aparelho.
- O **Forno Micro-ondas TRAMONTINA** tiver recebido maus tratos, descuidos (riscos, deformações ou similares em consequência da utilização, bem como aplicação de produtos químicos, abrasivos ou similares que provoquem danos a qualidade do material ou componente) ou ainda, sofrido alterações, modificações ou consertos executados por pessoas ou entidades não credenciadas pela **TRAMONTINA TEEC S.A.**
- O defeito tiver sido causado por acidente ou má utilização do produto pelo Consumidor.
- O **Forno Micro-ondas TRAMONTINA** não for utilizado exclusivamente para uso doméstico.
- A etiqueta de identificação do produto tiver o Número de Série retirado e/ou alterado.

## As garantias legal e/ou contratual não cobrem:

- Peças desgastadas pelo uso normal/natural.
- Não funcionamento ou falhas decorrentes de interrupções de fornecimento de energia elétrica, no local onde o **Forno Micro-ondas TRAMONTINA** está instalado, ou oscilações de tensão superiores ao estabelecido neste manual.
- Peças danificadas devido a acidentes de transporte ou manuseio, amassados, riscos, quedas ou atos e efeitos da natureza, tais como descargas atmosféricas, chuva, inundação, etc.
- Transporte até o local definitivo da instalação, peças, materiais e mão de obra para a preparação do local onde será instalado o **Forno Micro-ondas TRAMONTINA**, tais como: rede elétrica, aterramento, alvenaria, móveis, etc.
- Funcionamento anormal do **Forno Micro-ondas TRAMONTINA** decorrente da falta de limpeza e excesso de resíduos, ou ainda decorrentes da existência de objetos em seu interior, estranhos ao seu funcionamento e finalidade de uso.
- Transporte do produto da fábrica para a casa do cliente, ou vice-versa.
- Despesas referentes ao local de instalação, como móveis ou mesmo o tampo de granito, mármore ou outro material qualquer.

- Despesas por atendimento onde não for constatado nenhum defeito ou relacionadas à orientação de uso, que estejam neste manual de instruções ou no próprio produto, serão passíveis de cobrança aos consumidores.

# Condições da garantia:

- Nas localidades não servidas pela Rede de Serviços Autorizados ou fora do perímetro urbano, o forno que necessitar atendimento/conserto na garantia, deverá ser entregue ao Serviço Autorizado mais próximo, com despesas de frete, riscos de acidentes e seguro por conta do cliente proprietário.
- Despesas decorrentes de instalação de peças que não pertençam ao **Forno Micro-ondas TRAMONTINA**, são de responsabilidade do Consumidor.
- A **TRAMONTINA TEEC S.A.**, devido à evolução contínua de seus produtos, reserva-se o direito de alterar características gerais, técnicas e estéticas sem prévio aviso.
- A garantia é válida somente para produtos vendidos e utilizados no território brasileiro.
- Este aparelho, antes de deixar a fábrica, foi testado e controlado por pessoal especializado, de modo a garantir os melhores resultados de funcionamento.
- As peças de reposição originais se encontram junto à Rede de Serviços Autorizados.
- Qualquer defeito que for constatado neste produto deve ser imediatamente comunicado ao Serviço Autorizado Tramontina mais próximo de sua residência, cujo contato e endereço podem ser encontrados no folheto que acompanha o produto, no site **(www.tramontina.com)**, ou informado pelo Serviço de Atendimento ao Consumidor Tramontina.
- Qualquer manutenção ou regulagem que se fizer necessária, deverá ser realizada com cuidado e por pessoal qualificado. Por este motivo recomendamos recorrer sempre à Rede de Serviços Autorizados, especificando a marca e modelo de seu aparelho, bem como o número de série, que se encontram na etiqueta da caixa externa ou na parte frontal do **Forno Micro-ondas TRAMONTINA**.

**Nota!**
**Todas as peças comprovadamente com defeito de fabricação e dentro da garantia serão substituídas sem custo, não havendo a troca do Forno Micro-ondas.**

# ATENÇÃO!

**Antes de ligar para o Serviço Autorizado TRAMONTINA para solicitar atendimento em garantia, tenha em mãos para informar:**

**• Nome, número e data da nota fiscal da loja onde adquiriu o produto.**

**• Número de Série abaixo citado, ou localizado na etiqueta de identificação do produto.**

# Número de Série de seu produto:

TRAMONTINA

www.tramontina.com

Revisão 01 / Janeiro 2016 / 160096