Madetec Móveis Ltda.
Rua Rouxinol 5205 | Parque Industrial IV
CEP 86706-418 | Arapongas | PR | Brasil
www.madetec.com.br

390 - RACK LENON / VITARA / DIJON

ESQUEMA DE MONTAGEM | ASSEMBLY INSTRUCTIONS | ESQUEMA DE MONTAJE

Atendimento ao consumidor | *Attendance to the consumer* | *Asistência al consumidor*
tel +55 43 **3303 1800**
fax +55 43 **3303 1802**
madetec@madetec.com.br

CÓDIGO DE PEÇAS | *CODE OF PIECES* | *CÓDIGO DE PIEZAS*

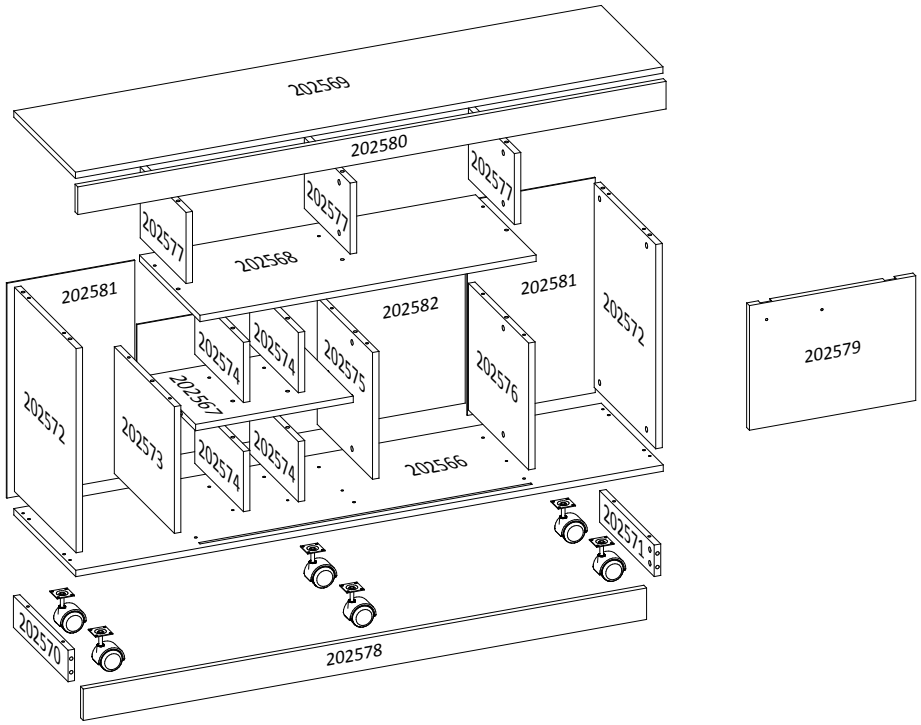

INSTRUÇÕES | *INSTRUCTIONS* | *INSTRUCCIONES*

- Prepare a montagem do móvel próximo ao local que ele ficará definitivamente e evite deslocá-lo depois de montado;
- Forre o chão com papelão ou similar e utilize a isomanta que vem entre as peças para evitar o contato entre elas durante a montagem;
- Monte o móvel obedecendo a ordem numérica da **sequência de montagem (S.M)**, identificando as peças pelo **código de peça (C.P.)** carimbado na mesma, de acordo com a tabela.

- Prepare the assembly of the close piece of furniture to the place that it will be definitively and avoid to move after done. Will be definitively and avoid to move after done;
- Cover the ground with cardboard or similar and use the isomanta that it comes among the pieces to avoid the contact among them during the assembly;
*- Set up the piece of furniture obeying the numeric order of the **assembly sequence (S.M.)**, identifying the pieces by **code of piece (C.P.)** stamped in the same, in agreement with the table.*

- Prepare la montaje del mobiliario proximo al lugar que estará definitivamente y evite mover después de hecho;
- Tape la suelo con cartón o similar y use la "isomanta" que viene entre las piezas para evitar el contacto entre ellos durante la montaje;
*- Monte el mobiliario obedeciendo el orden numérico de la **sucesión de montaje (S.M.)**, identificando las piezas por el **código de piezas (C.P.)** de la misma estampado en esta, de acuerdo con la tabla .*

ASPECTO FINAL | *FINAL ASPECT*

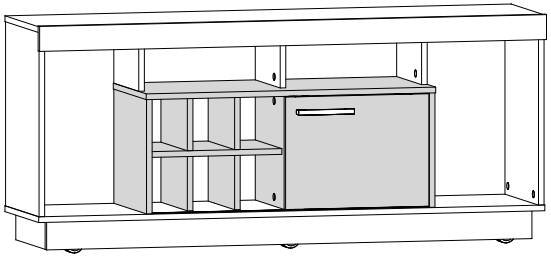

***Dimensões em metros** | *Dimensions in meters* | *Dimensiones en metros*

Espaço para Tv: → 1,360 m ↖ 0,335 m
Dimensão do Produto: → 1,360 m ↑ 0,600 m ↖ 0,355 m

Edição: 05/02/2016

REF.:	PEÇAS *PIECE* *PIEZA*	MATÉRIA PRIMA	DIMENSÕES* *DIMENSIONS* *DIMENSIONES*	QUANT.
202566	**Base** | *Base* | *Base*	MDP	1,360 x 0,338 x 0,015	1
202567	**Prateleira do garrafeiro** | *Intermediary top* | *Intermediario superior*	MDP	0,365 x 0,267 x 0,015	1
202568	**Base DVD** | *Base DVD* | *Base DVD*	MDP	0,778 x 0,330 x 0,015	1
202569	**Tampo da tv** | *Top TV* | *Tapa TV*	MDP	1,360 x 0,336 x 0,015	1
202570	**Rodapé lateral esquerdo** | *Left baseboard* | *Rodaplé esquerdo*	MDP	0,298 x 0,074 x 0,015	1
202571	**Rodapé lateral direito** | *Right baseboard* | *Rodaplé lat. derecha*	MDP	0,298 x 0,074 x 0,015	1
202572	**Lateral esquerda/direita** | *Left side right* | *Lateral dereja/ezquerda*	MDP	0,480 x 0,336 x 0,015	2
202573	**Lateral esquerda do garrafeiro** | *Left side of garrafeiro* | *Lado izquierdo de garrafeiro*	MDP	0,328 x 0,298 x 0,015	1
202574	**Divisão menor do garrafeiro** | *Smaller garrafeiro division* | *Menor división garrafeiro*	MDP	0,265 x 0,141 x 0,015	4
202575	**Divisão maior do garrafeiro** | *Larger garrafeiro division* | *Mayor División garrafeiro*	MDP	0,301 x 0,298 x 0,015	1
202576	**Lateral direita do garrafeiro** | *Right side of garrafeiro* | *Lado derecha de garrafeiro*	MDP	0,328 x 0,298 x 0,015	1
202577	**Divisão DVD** | *Division DVD* | *División DVD*	MDP	0,250 x 0,167 x 0,015	3
202578	**Rodapé frontal** | *Front baseboard* | *Rodaplé frontal*	MDP	1,304 x 0,074 x 0,015	1
202579	**Porta deslizante** | *Sliding door* | *Puerta corrediza*	MDP	0,385 x 0,293 x 0,015	1
202580	**Vista do tampo** | *Top view* | *Vista desde arriba*	MDP	1,362 x 0,065 x 0,015	1
202581	**Fundo lateral** | *Left Back* | *Fondo*	MDF	0,505 x 0,296 x 0,003	2
202582	**Fundo central** | *Central fund* | *Fondo central*	MDF	0,760 x 0,323 x 0,003	2

ACESSÓRIOS | ***ACCESSORIES*** | ***ACESORIOS***

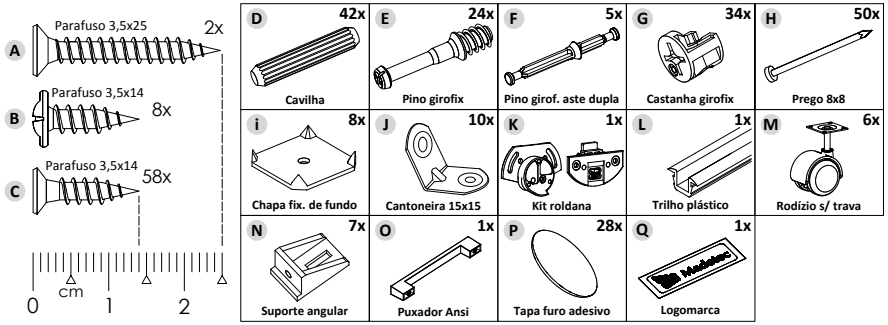

CUIDADOS ESPECIAIS | *SPECIAL CARES* | *CUIDADOS ESPECIALES*:

LIMPEZA: Pano limpo umedecido em água e sabão neutro - **BRILHO:** Flanela seca
CLEANING: *Clean cloth humididfied in water and neutral soap* - ***SHINE:*** *Dry flannel*
LIMPIEZA: *Tela limpia humedecida en la agua y el jabón neutro* - ***BRILLO:*** *Franela seca*

1º PASSO | *PASS* | *PASO*

PEÇAS
PIECES
PIEZAS

S.M.	C.P.
01	202566
02	202570
03	202571
04	202578

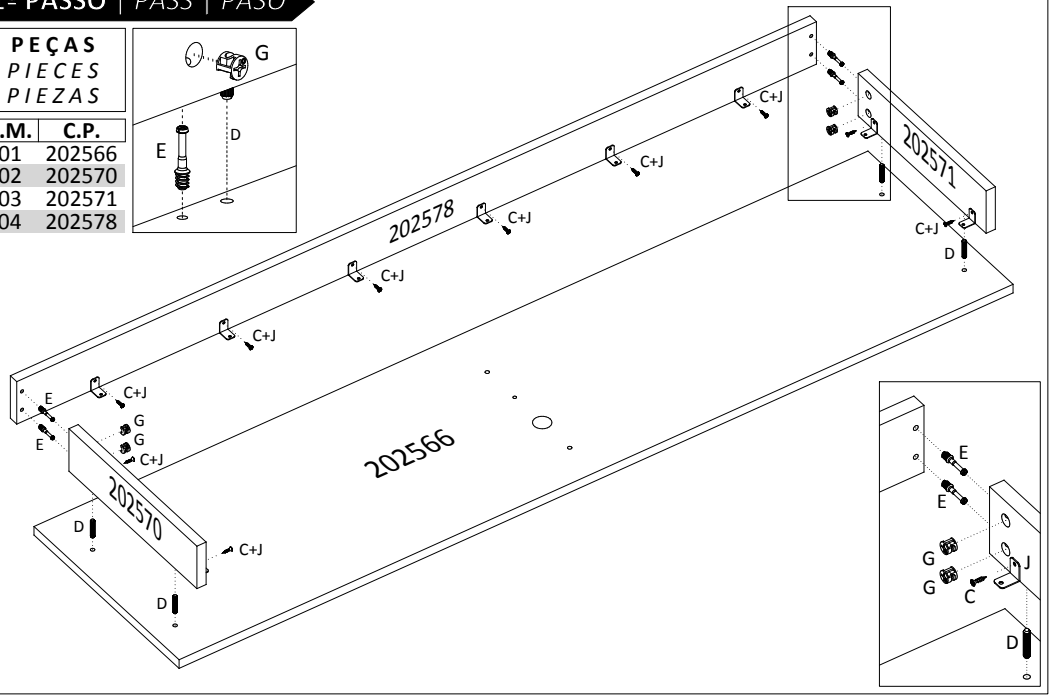

2º PASSO | *PASS* | *PASO*

ATENÇÃO | ATTENTION | ATENCIÓN

→ **Fixar os rodízios conforme os desenhos**
→ Fix the castors according the drawings
→ Fijar las ruedas según los dibujos

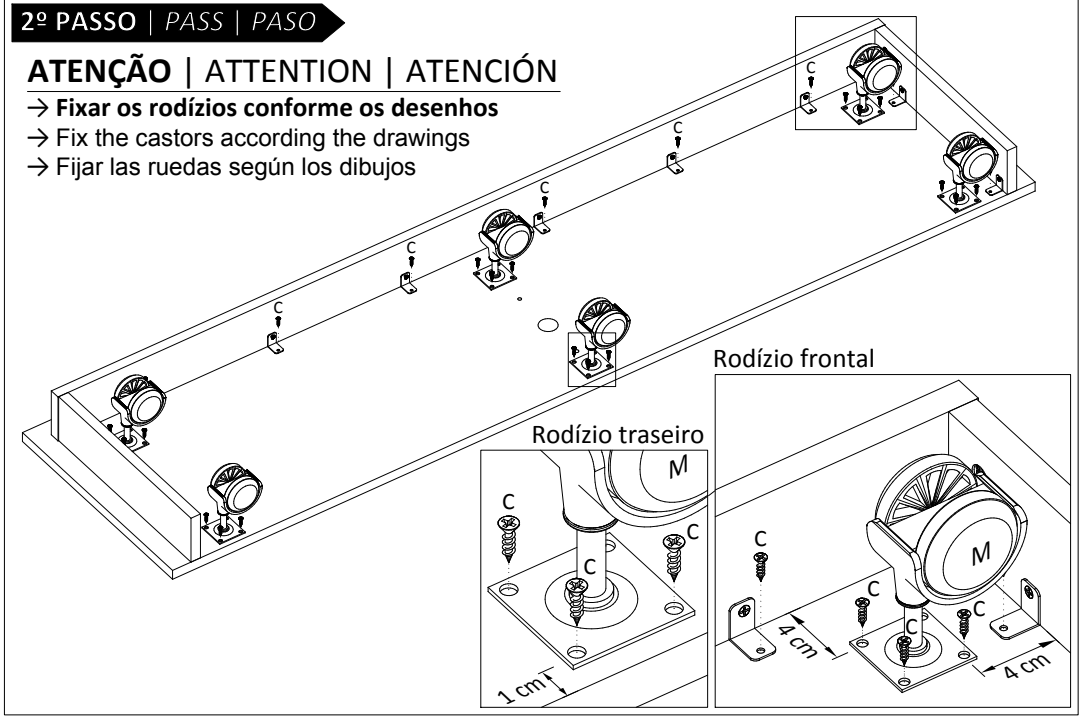

3º PASSO | *PASS* | *PASO*

PEÇAS
PIECES
PIEZAS

S.M.	C.P.
01	202567
02	202574
03	202574
04	202574
05	202574

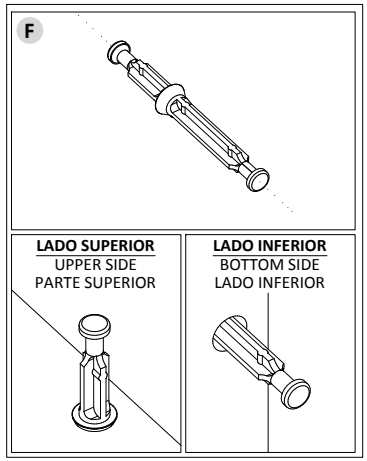

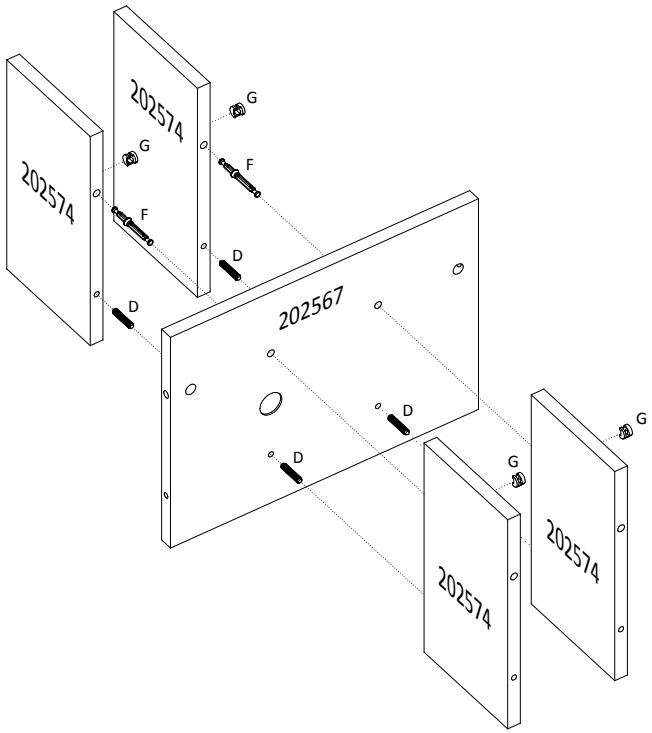

4º PASSO | *PASS* | *PASO*

PEÇAS
PIECES
PIEZAS

S.M.	C.P.
01	202573
02	202575

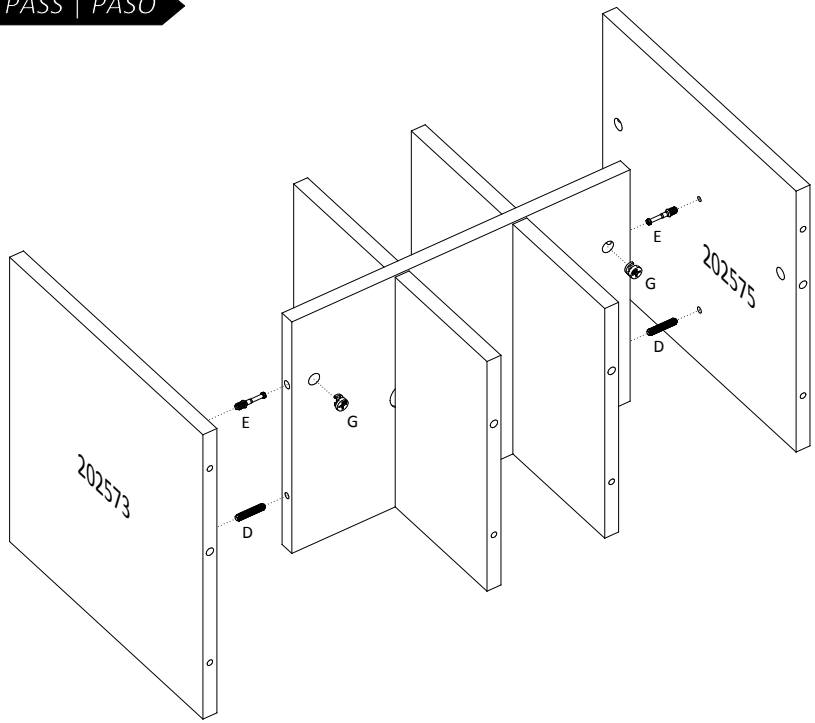

5º PASSO | *PASS* | *PASO*

PEÇAS
PIECES
PIEZAS

S.M.	C.P.
01	202572
02	202572
03	202576
04	202568
05	202577
06	202577
07	202577
08	202569

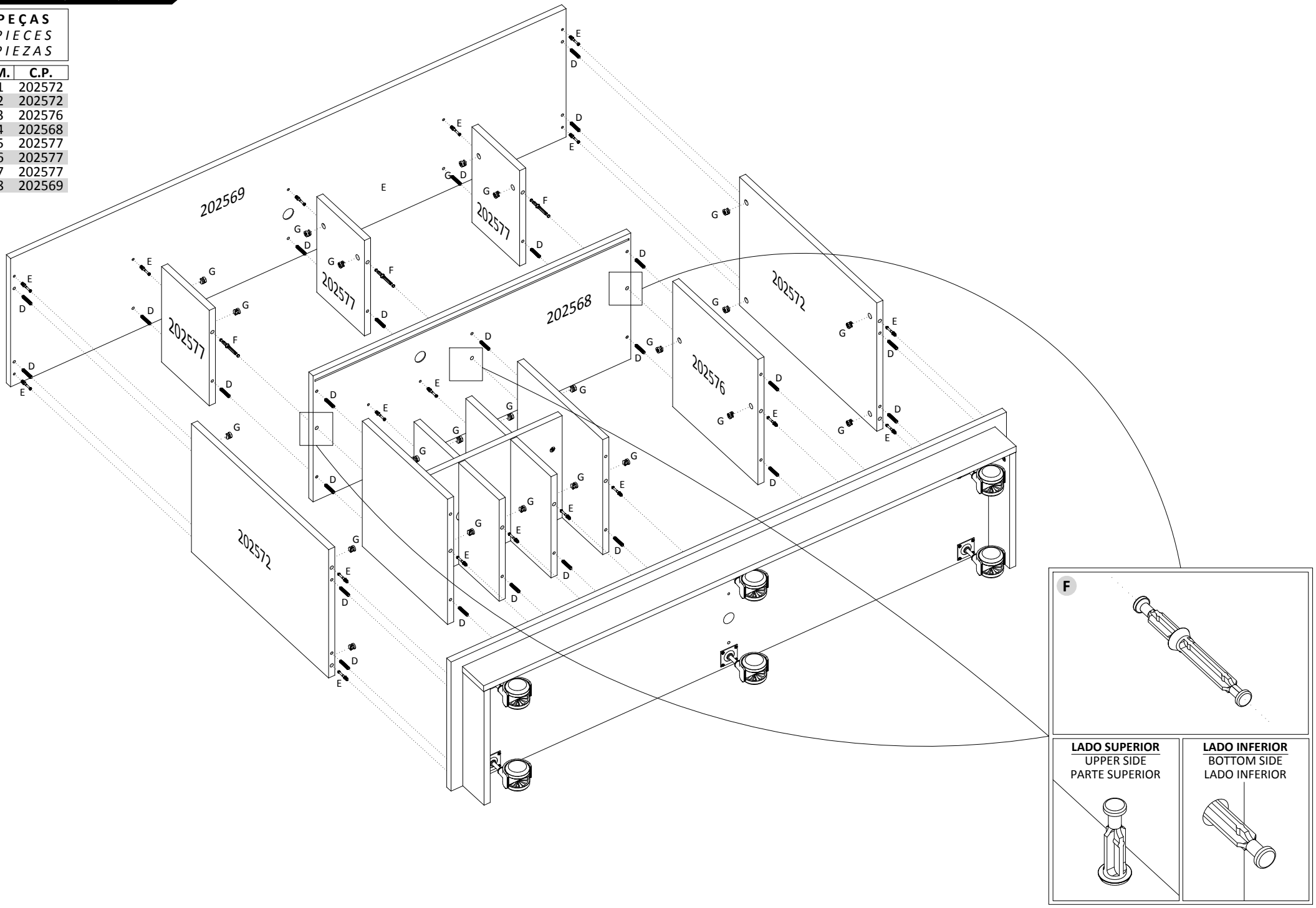

6º PASSO | *PASS* | *PASO*

PEÇAS
PIECES
PIEZAS

S.M.	C.P.
01	202580

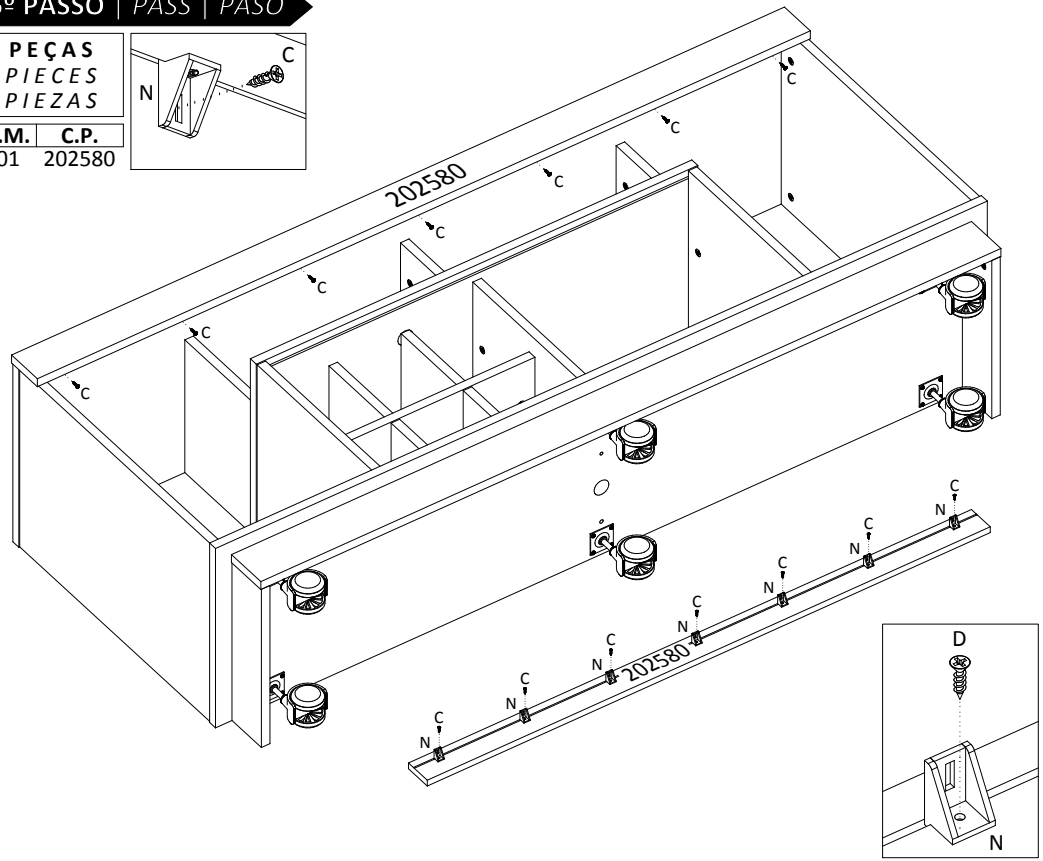

7º PASSO | *PASS* | *PASO*

PEÇAS
PIECES
PIEZAS

S.M.	C.P.
01	202582
02	202581
03	202581

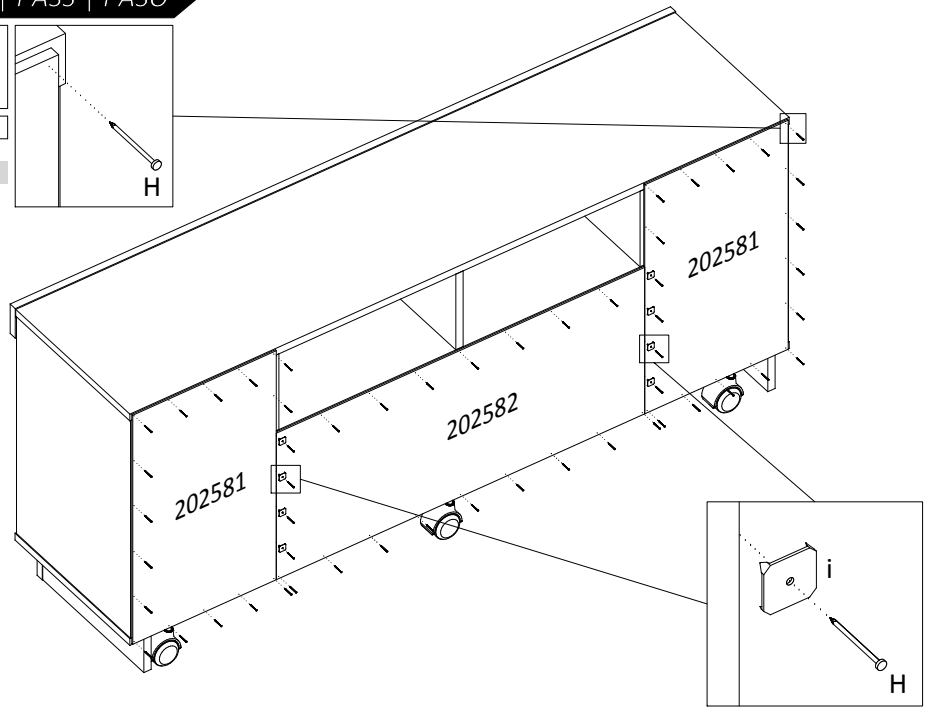

8º PASSO | *PASS* | *PASO*

PEÇAS
PIECES
PIEZAS

S.M.	C.P.
01	202579

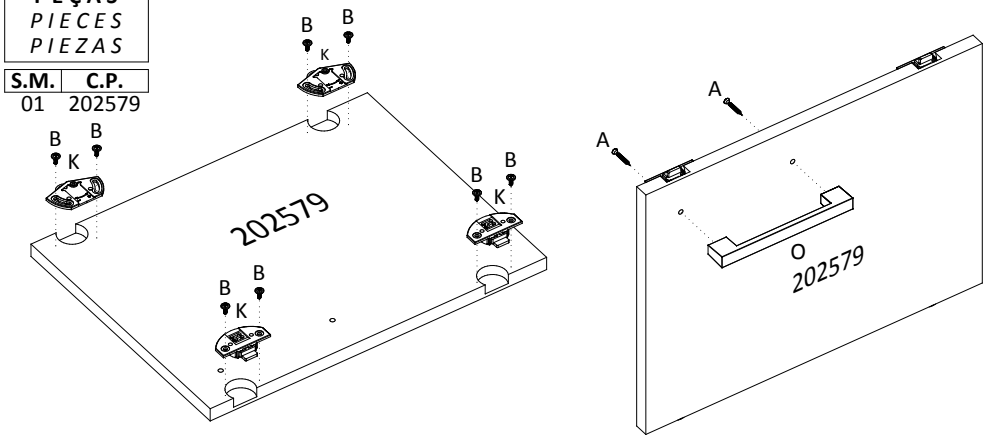
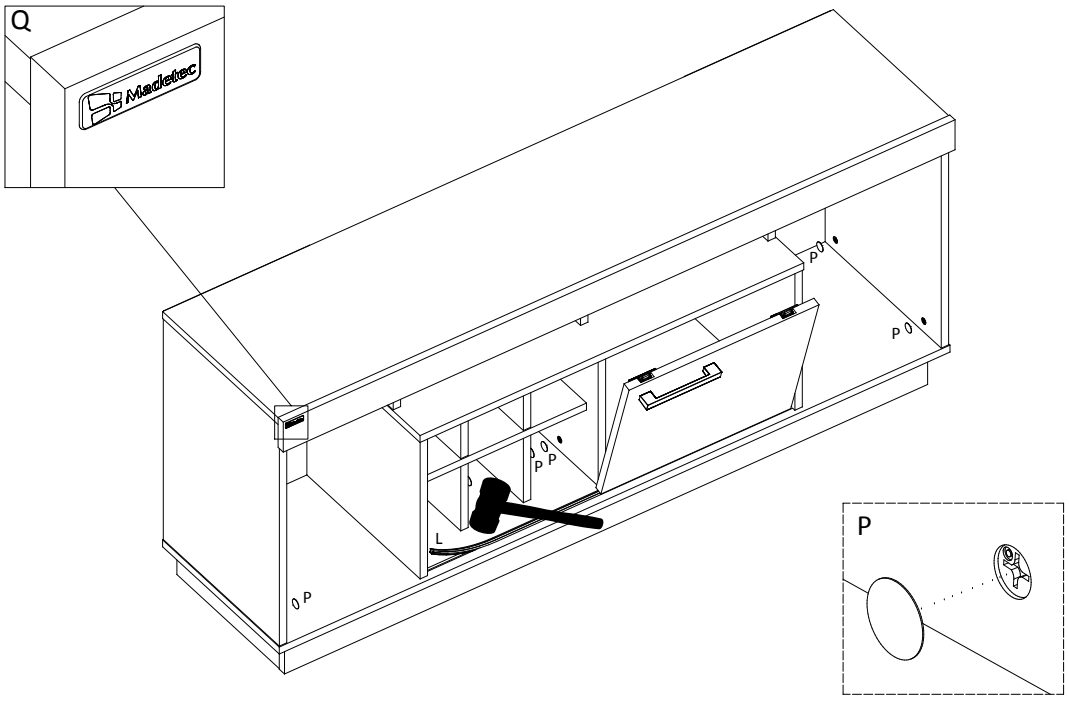
9º PASSO | *PASS* | *PASO*