Manual de Montagem
Assembly Instruction / Manual de ensamble

ESTANTE PLATINA

Caemmun - Indústria e Comércio de Móveis Ltda.
Rua Juriti Vermelha 279.
Phone/Fax - 55 (0xx43) 3172 6300
CEP: 86702-280 - Parque Industrial V
Arapongas - PR
www.caemmun.com.br

Atendimento ao consumidor
Consumer attendance/Atención al consumidor
Phone / Fax: +55 (43) 3172-6300
assistencia@caemmun.com.br

caemmun movelaria

CERTIFICADO DE GARANTIA LEGAL

CERTIFICADO 90 dias GARANTIA

GARANTIA LEGAL
- A garantia dos produtos fabricados pela Caemmun Movelaria, abrange eventuais defeitos/vícios de fabricação, no prazo estabelecido pelo Código de Defesa do Consumidor, em seu artigo 26, II, o qual prevê a garantia legal de 90 (noventa) dias.

CUIDADOS ESPECIAIS
- Leia com atenção as instruções do manual de montagem que acompanha o produto.
- Evitar umidade excessiva e exposição prolongada a luz solar.
- Para limpeza usar pano limpo e úmido, não devendo utilizar produtos de limpeza

EXCLUSÃO DA GARANTIA LEGAL
- A falta de observância das instruções contidas no Manual de Montagem, que eventualmente poderá causar danos à mercadoria, tais como , adequação do local para instalação do produto, uso correto dos parafusos e demais componentes, nivelamento, correta distribuição dos objetos no produto (conforme peso / tamanho indicado no manual), dentre outros, bem como transporte inadequado tanto pela Loja, como pelo consumidor.
- Defeitos ou danos causados em qualquer componente do produto pela utilização inadequada ou provocado por acidentes, negligência, má condições estruturais da residência, tempo de uso, caso fortuito ou força maior (por exemplo umidade, infiltrações, mofo, cupins, raios maresia, chuvas, etc.).

INSTRUÇÕES DE SEGURANÇA

·É obrigatório seguir os procedimentos abaixo para uma instalação correta do produto;
·Caso a instalação não esteja correta há risco de queda assim como de outros danos;
1.A instalação deste produto deve ser feita por um profissional qualificado;
2.Não instalar em superfícies que possam estar úmidas, conter infiltrações, ou que estejam expostas a qualquer produto que comprometa sua resistência;
3.Para a instalação do produto devem ser utilizados apenas os acessórios que acompanham os mesmos de maneira adequada conforme indica o manual;
4.Ler e observar atentamente toda a instrução antes de iniciar a montagem;
5.Os parafusos devem ser apertados periodicamente;
6.Evitar batidas e contatos com objetos cortantes;
7.Todos os pesos máximos indicados no manual devem ser respeitados;

LEGAL GUARANTEE CERTIFICATE

CERTIFICADO 90 dias GARANTIA

LEGAL GUARANTEE
-The guarantee of the products manufactured by Caemmun Furniture includes occasional manufacturing defects within the period established by the Código de Defesa do Consumidor (Consumer Protection Laws), in this article 26, II, which provides 90 (ninety) days legal guarantee.

SPECIAL CARES
-Read carefully the instructions in the Assembly Instruction that follows the product.
-For cleaning use a clean and damp cloth. Do not use cleaning products.
-Avoid excessive moisture and extreme sun exposition.

EXCLUSION OF LEGAL GUARANTEE
- Lack of accomplishment with the instructions enclosed in the Assembly Instruction, which eventually may cause damage to the goods such as unsuitability of the site for product installation, incorrect use of screws and other components, unevenness , improper distribution of objects in the product (as weight / size indicated in the Assembly Instruction) , among others , as well as inadequate transportation either by the store or the consumer .
- Defects or damage in any product component caused by improper use or accident, negligence , poor structural conditions of residence , time of use , unforeseeable circumstances or force majeure (humidity, leaks , mold , termites , rays , salt air , rain , etc.).

SAFETY INSTRUCTION

It is mandatory to follow the procedures described below to install the product properly;
If the installation is not correct there is a risk of falling as well as other damages;
1.This product must be installed by a qualified professional;
2.Do not install it in areas that may be damp, contain infiltrations or are exposed to any product that endangers their endurance;
3.In order to install the product it must be used only the accessories that follow it adequately as showed in the instruction manual;
4.Read and follow all instructions carefully before starting installation;
5.The screws must be tightened periodically;
6.Avoid bumps and contact with sharp objects;
7.All maximum weights indicated in the instructions must be respected;

CERTIFICADO DE GARANTÍA LEGAL

CERTIFICADO 90 dias GARANTIA

GARANTÍA LEGAL
- La garantía de los productos fabricados por Caemmun Mueblería abarca eventuales defectos/vicios de fabricación, en el plazo establecido por el Código de Defesa do Consumidor (Código de Defensa del Consumidor), en su artículo 26, II, lo cual prevé la garantía legal de 90 (noventa) días.

CUIDADOS ESPECIALES
-Lea con atención las instrucciones del Manual de Armado que acompaña el producto.
-Para limpieza usar paño limpio y húmedo, no debiendo utilizarse productos de limpieza.
-Evitar humedad excesiva y exposición prolongada a la luz solar.

ECLUSIÓN DE LA GARANTÍA LEGAL
-La falta de observancia de las instrucciones contenidas en el Manual de Armado, que eventualmente podrá causar daños en la mercadería, tales como, adecuación del local para instalación del producto, uso correcto de los tornillos y demás componentes, nivelación, correcta distribución de los objetos en el producto (de acuerdo al peso/talla indicados en el manual), de entre otros, bien como trasporte inadecuado tanto por la tienda como por el consumidor.
-Defectos o daños causados en cualquier componente del producto por la utilización inadecuado o provocado por accidentes, negligencia, malas condiciones estructurales de la residencia, tiempo de uso, caso fortuito o fuerza mayor (por ejemplo humedad, infiltraciones, moho, termitas, rayos, olor de mar, lluvias, etc).

INSTRUCCIONES DE SEGURIDAD

·Es obligatorio seguir los procedimientos abajo para instalar el producto correctamente;
·Caso la instalación no este correcta hay riesgo de caerse el producto, así como otros daños;
1.El producto debe ser instalado por un profesional calificado;
2.No instalar en superficies que puedan estar húmedas, contener infiltraciones o que estén expuestas a cualquier producto que comprometer su resistencia;
3.Para la instalación del producto deben ser usados apenas los accesorios que lo acompañan de manera adecuada como indica el manual;
4.Leer y observar atentamente toda la instrucción antes de iniciar el armado;
5.Los tornillos deben ser apretados periódicamente;
6.Evitar choques y contacto con objetos cortantes;
7.Todos los pesos máximos indicados en el manual deben ser respectados;

Relaçao de Ferramentas e Acessórios - Tools and Accessorioes list - Relacion de Herramientas y Accessorios

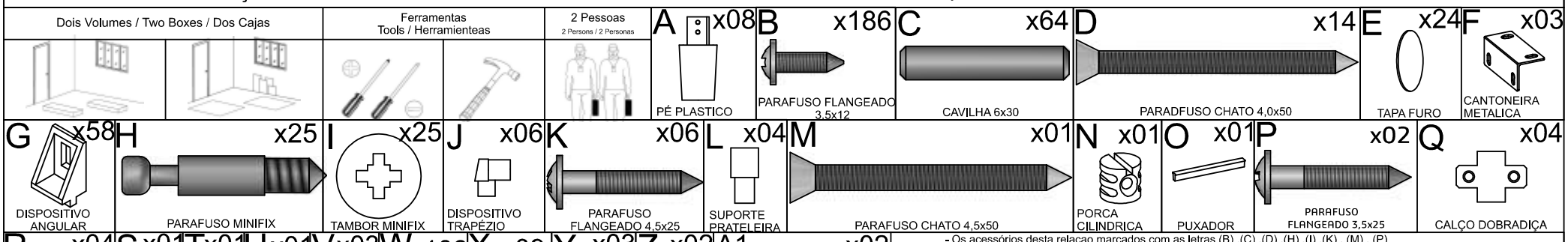

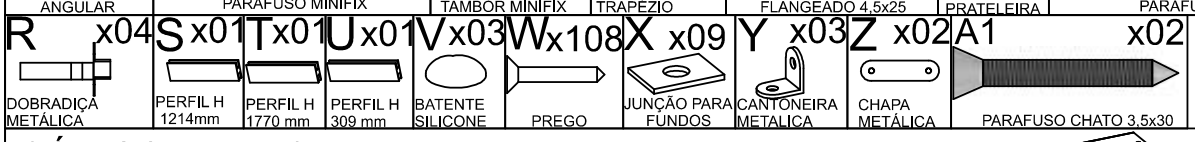

- Os acessórios desta relacao marcados com as letras (B) ,(C) ,(D) ,(H) ,(I) ,(K) , (M) , (P) estao em tamanho real.Para saber o tamanho exato basta colocar o acessório em cima do desenho
- The accessorioes of this relation with the letters (B) ,(C) ,(D) ,(H) ,(I) ,(K) , (M) , (P) are in real size. To know the exact size just put the screw over ofthe picture.
- Los accesorios de esa relacion que tienen las letras (B) ,(C) ,(D) ,(H) ,(I) ,(K) , (M) , (P) estan en tamano real. Para saber los tamanos exactos es solo poner lo tornillo arriba del diseno.

Português
English
Español

CÓDIGO DE PEÇA

Code of the piece / Código de la pieza

OBS: SEGUIR A SEQUÊNCIA DE MONTAGEM LOCALIZADA NOS NÚMEROS CIRCULADOS.
Obs: Follow assembly sequence located on the circled numbers.
Obs: Seguir la secuencia de ensamble ubicada abajo en los números que están en circulo.

- A matéria prima das peças podem variar, dependendo da disponibilidade do mercado.
- The pieces raw material can range depending upon market availability.
- La matéria prima de las piezas puede variar dependiendo de la disponibilidad del mercado.

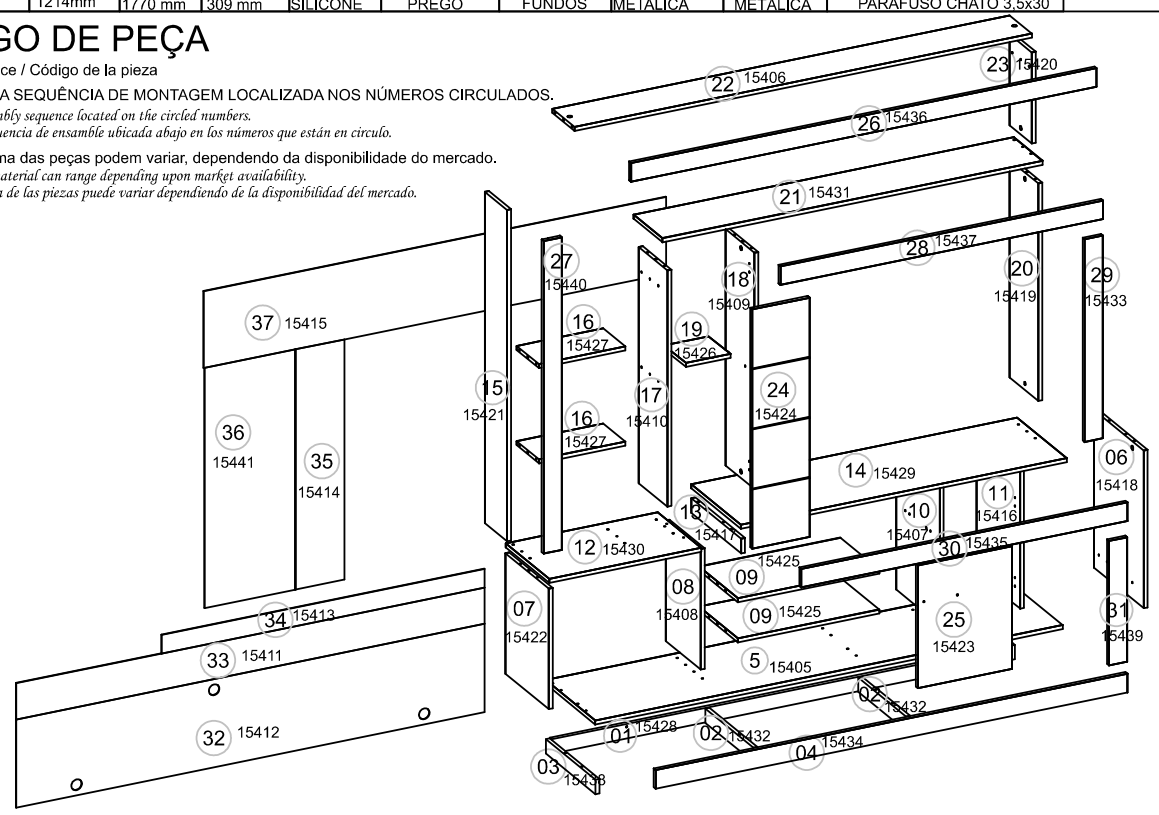

Relação de Peças

Piece List
Relación Piezas

Código da peça / *Piece code* / *Codigo de la pieza*: 00000 .00
Padrão de cor / *Color default* / *Padrón de color*

JATOBÁ: 00000.052
HAVANA: 00000.064
PECAN: 00000.065

Sequência de montagem. / *Assembly sequence / Secuencia de ensamble*
Código e Cor. / *Code and Color / Código y Color*
Quantidade / *Quantity/Cantidad*
Volume / *Volumen*

SEQUENCIA	PECAN/HAVANA	HAVANA	JATOBA	DESCRIÇÃO	MEDIDAS	MATERIAL	QUANT	VOL
01	15428.065	15428.064	15428.052	RODAPE TRASEIRO	54 x 1768 x 15	MDP	1	2
02	15432.065	15432.064	15432.052	TRAVESSA DO RODAPE	54 x 365 x 15	MDP	2	1
03	15438.065	15438.064	15438.052	VISTA LATERAL DA BASE	54 x 380 x 15	MDP	1	1
04	15434.065	15434.064	15434.052	VISTA FRONTAL DA BASE	1802 x 70 x 15	MDP	1	2
05	15405.065	15405.064	15405.052	BASE	1785 x 380 x 15	MDP	1	2
06	15418.065	15418.064	15418. 052	LATERAL INFERIOR DIREITA	590 x 380 x 15	MDP	1	1
07	15422.065	15422.064	15422. 052	LATERALINFERIOR ESQUERDA	451 x 332 x 15	MDP	1	1
08	15408.065	15408.064	15408. 052	DIVISORIA INFERIOR ESQUERDA	451 x 267 x 15	MDP	1	2
09	15425.064	15425.064	15425. 052	PRATELEIRA INFERIOR	540 x 298 x 15	MDP	2	1
10	15407.064	15407.064	15407. 052	DIVISORIA INFERIOR CENTRAL	521 x 332 x 15	MDP	1	1
11	15416.064	15416.064	15416. 052	LATERAL DIREITA NICHO INFERIOR	521 x 332 x 15	MDP	1	2
12	15430.065	15430.064	15430. 052	TAMPO ESQUERDO	580 x 333 x 15	MDP	1	2
13	15417.065	15417.064	15417. 052	LATERAL ESQUERDA TAMPO TV	55 x 380 x 15	MDP	1	1
14	15429.065	15429.064	15429. 052	TAMPO DIREITO	1245 x 380 x 15	MDP	1	1
15	15421.065	15421.064	15421. 052	LATERAL SUPERIOR ESQUERDA	1240 x 170 x 15	MDP	1	1
16	15427.064	15427.064	15427. 052	PRATELEIRA SUPERIOR	330 x 170 x 15	MDP	2	1
17	15410.064	15410.064	15410. 052	DIVISORIA SUPERIOR ESQUERDA	884 x 220 x 15	MDP	1	1
18	15409.064	15409.064	15409. 052	DIVISORIA SUPERIOR DIREITA	884 x 220 x 15	MDP	1	1
19	15426.064	15426.064	15426. 052	PRATELEIRA NICHO	170 x 170 x 15	MDP	1	1
20	15419.064	15419.064	15419. 052	LATERAL INTERMEDIARIA DIREITA	814 x 220 x 15	MDP	1	2
21	15431.064	15431.064	15431. 052	TAMPO SUPERIOR TV	1452 x 220 x 15	MDP	1	2
22	15406.065	15406.064	15406. 052	CHAPEU	1746 x 170 x 15	MDP	1	2
23	15420.065	15420.064	15420. 052	LATERAL SUPERIOR DIREITA	341 x 170 x 15	MDP	1	2
24	15424.064	15424.064	15424. 052	PORTA NICHO SUPERIOR	896 x 220 x 15	MDP	1	2
25	15423.064	15423.064	15423. 052	PORTA NICHO INFERIOR	460 x 360 x 15	MDP	1	1
26	15436.065	15436.064	15436. 052	VISTA HORIZONTAL SUPERIOR	1778 x 70 x 15	MDP	1	2
27	15440.065	15440.064	15440. 052	VISTA LATERAL SUPERIOR ESQUERDA	1170 x 70 x 15	MDP	1	1
28	15437.064	15437.064	15437. 052	VISTA HORIZONTAL SUPERIOR TV	1232 x 70 x 15	MDP	1	1
29	15433.064	15433.064	15433. 052	VISTA LATERAL TAMPO DIREITO	759 x 70 x 15	MDP	1	1
30	15435.065	15435.064	15435. 052	VISTA FRONTAL TAMPO DIREITO	1246 x 70 x 15	MDP	1	1
31	15439.065	15439.064	15439. 052	VISTA LATERAL INFERIOR DIREITA	466 x 70 x 15	MDP	1	2
32	15412.065	15412.064	15412. 052	FUNDO INFERIOR MAIOR	1788 x 330 x 3	HDF	1	2
33	15411.065	15411.064	15411. 052	FUNDO INFERIOR CENTRAL	1788 x 136 x 3	HDF	1	2
34	15413.065	15413.064	15413. 052	FUNDO INFERIOR MENOR	1233 x 70 x 3	HDF	1	2
35	15414.065	15414.064	15414. 052	FUNDO NICHO SUPERIOR	188 x 899 x 3	HDF	1	1
36	15441.065	15441.064	15441. 052	FUNDO ESQUERDO SUPERIOR	348 x 896 x 3	HDF	1	1
37	15415.065	15415.064	15415. 052	FUNDO SUPERIOR	1766 x 285 x 3	HDF	1	2

INICIO DA MONTAGEM

Assembly start / inicio del ensamble

- Encaixar todas as cavilhas (C) nos topos das peças, antes de iniciar a montagem de acordo com o exemplo.
- Fit all the pegs (C), on the piece before starting the assembly. Follow the example.
- Encaje todos los tarugos (C), en los topes de las piiezas antes de empezar el ensamble. Ejemplo.

- Exemplo de montagem do acessório
- Assembly Example of the accessórie
- Ejemplo de ensamble de lo accesorio.

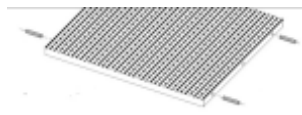

1º Passo
Pass / Paso

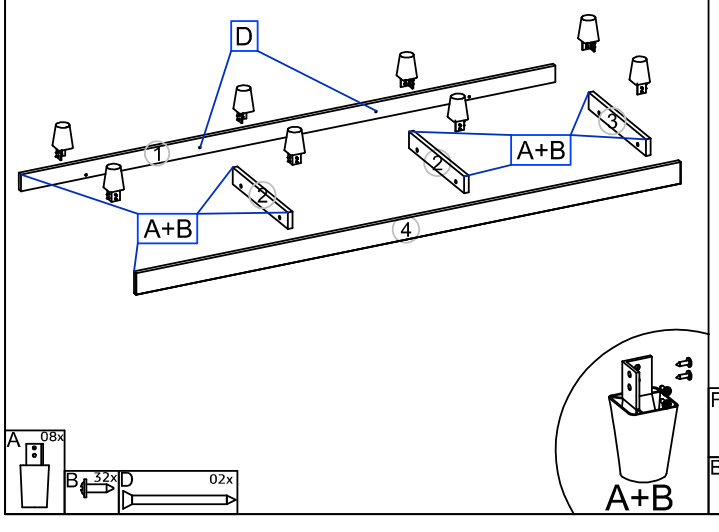

2º Passo
Pass / Paso

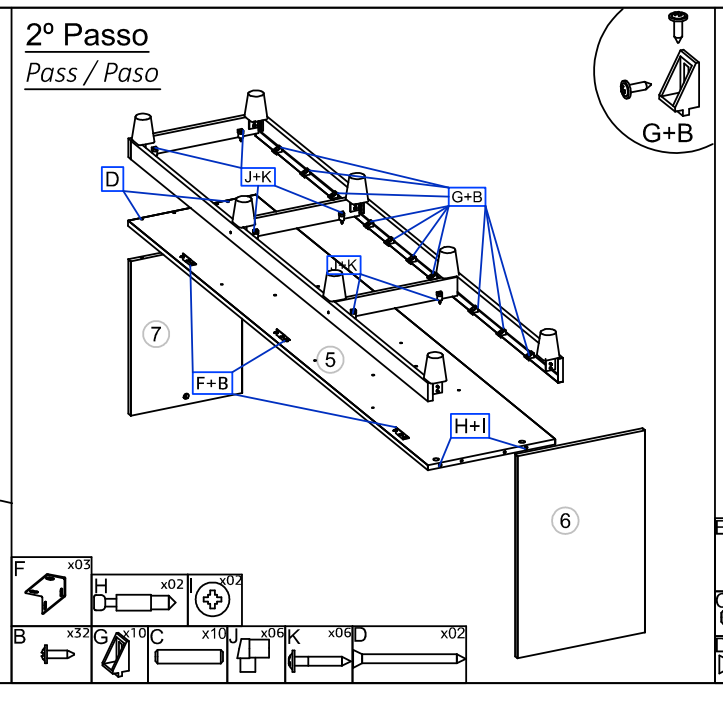

3º Passo
Pass / Paso

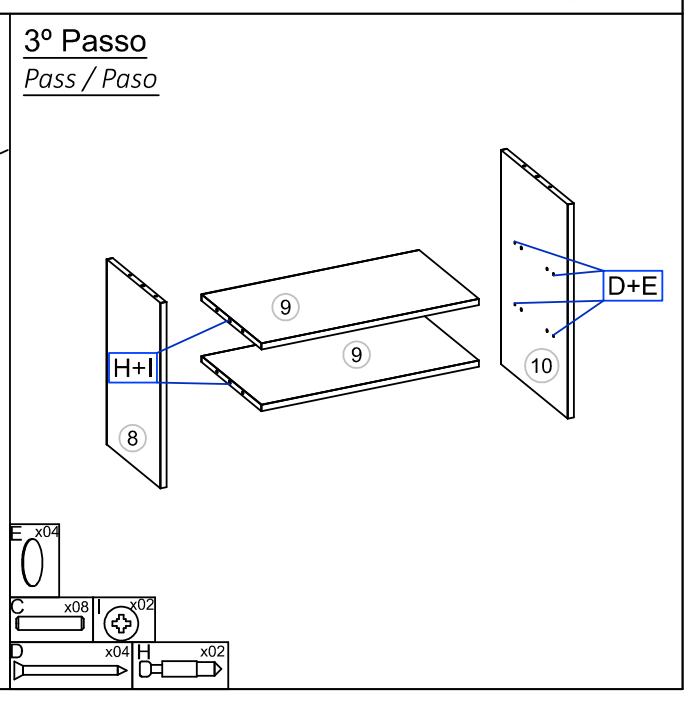

4º Passo
Pass / Paso

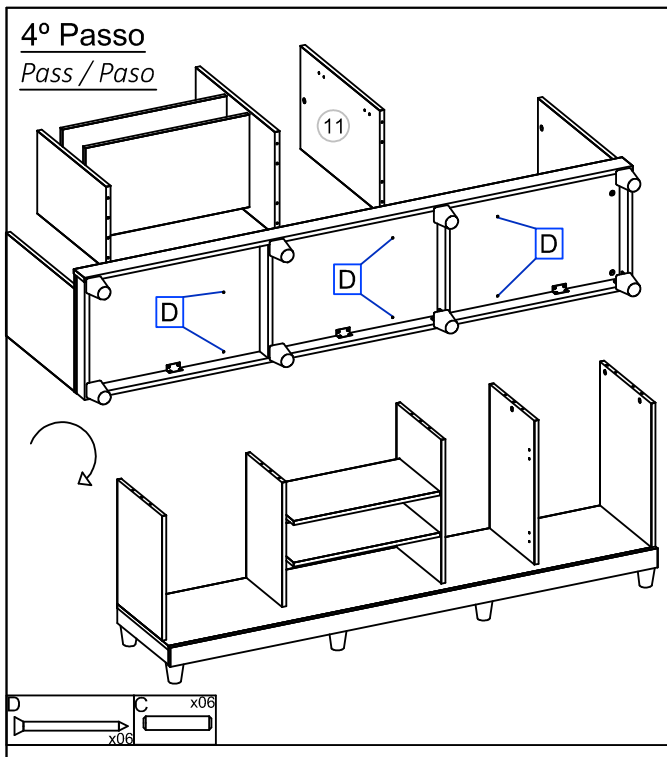

5º Passo
Pass / Paso

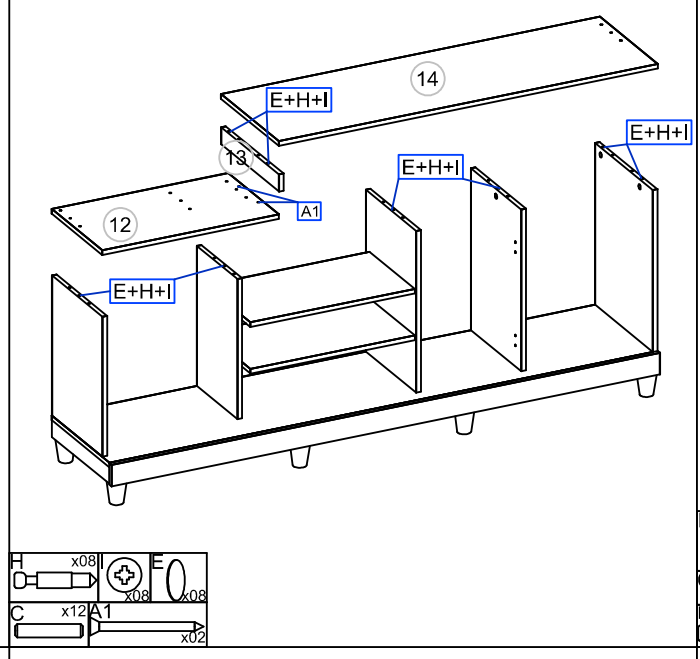

6º Passo
Pass / Paso

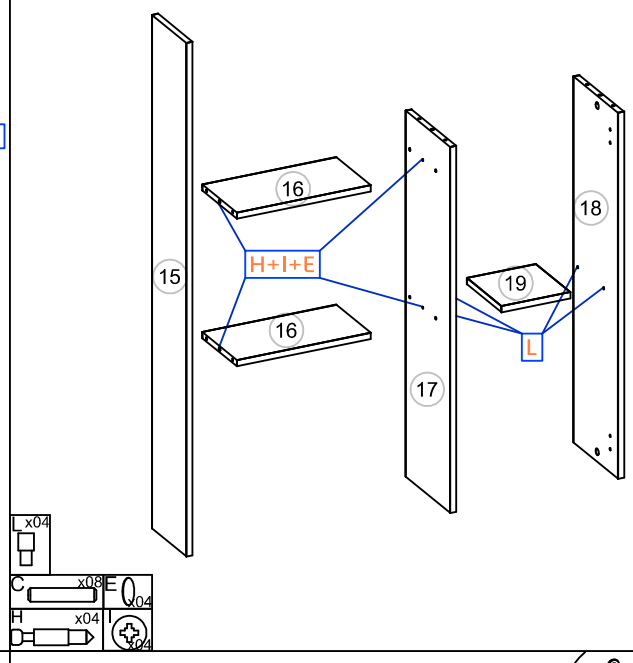

7º Passo
Pass / Paso

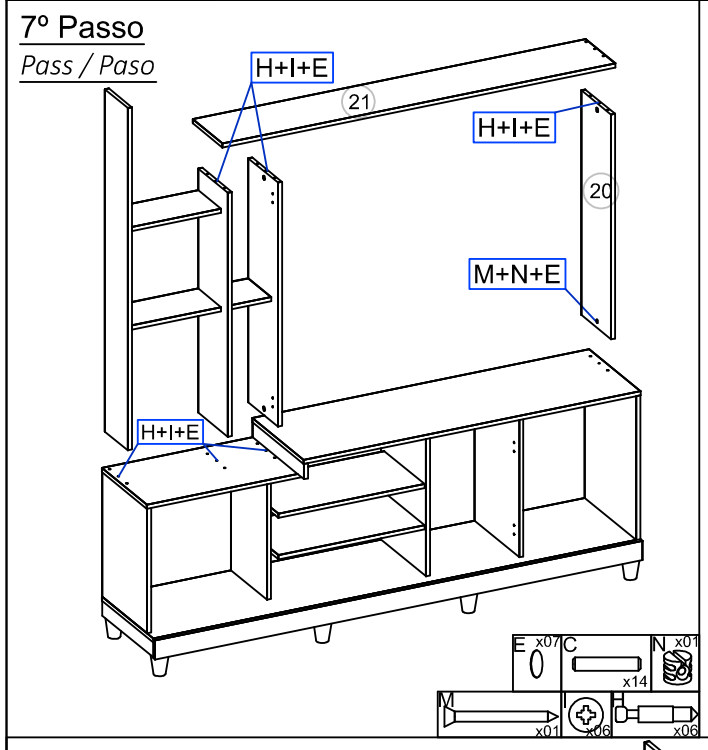

8º Passo
Pass / Paso

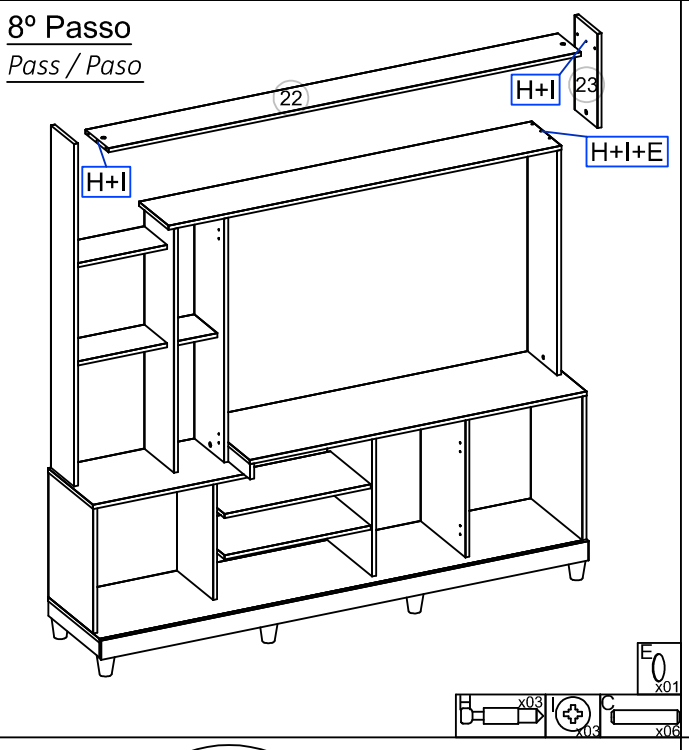

9º Passo
Pass / Paso

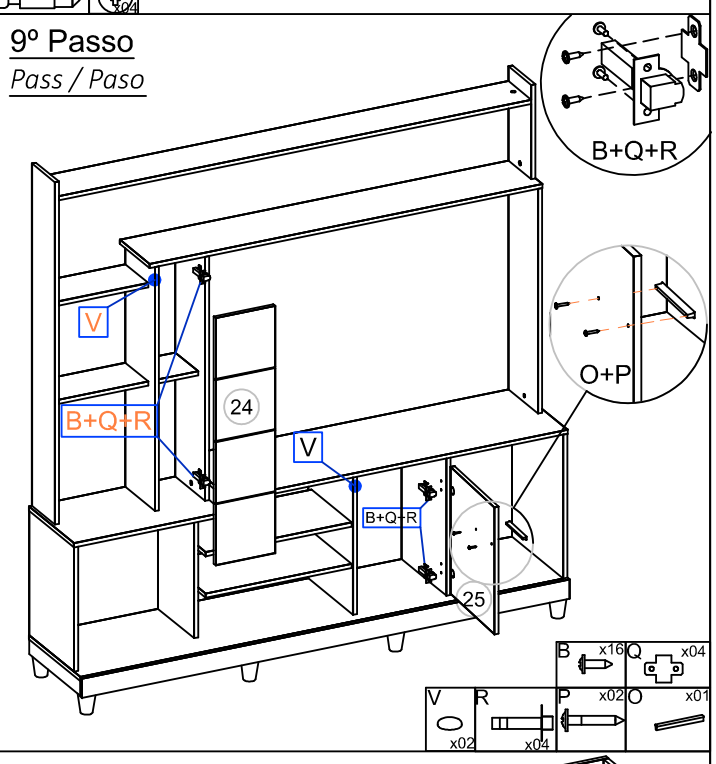

10º Passo
Pass / Paso

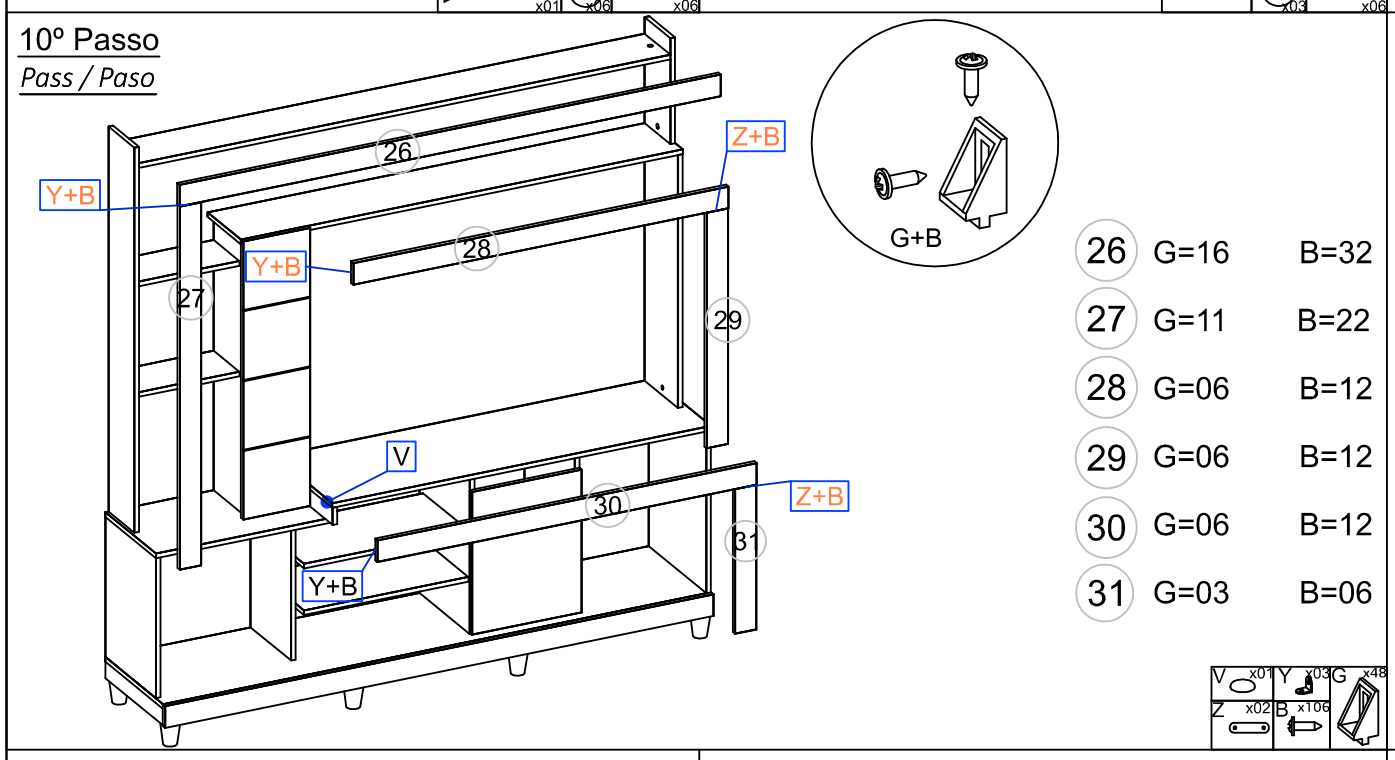

26	G=16	B=32
27	G=11	B=22
28	G=06	B=12
29	G=06	B=12
30	G=06	B=12
31	G=03	B=06

11º Passo
Pass / Paso

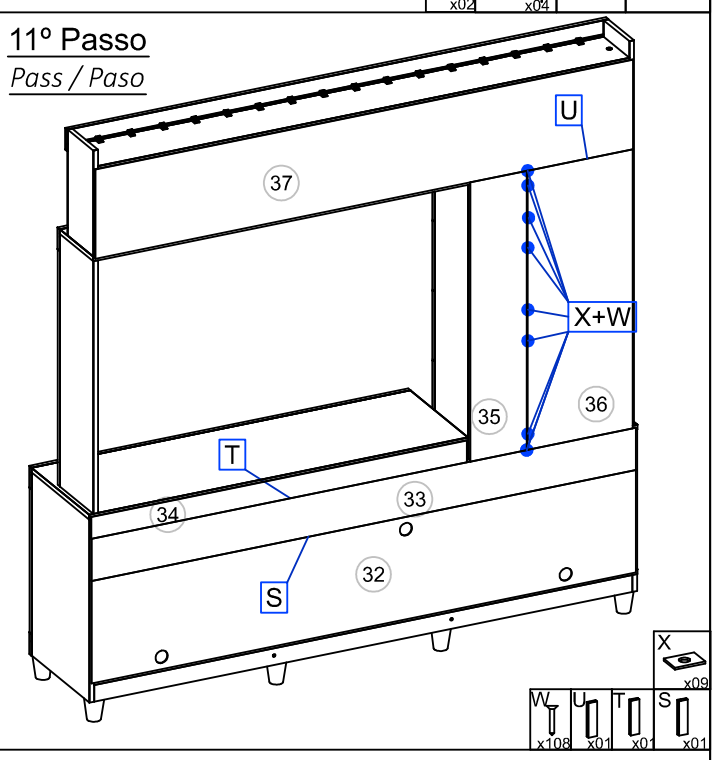

Peso Suportado
Weight Supported
Peso Soportado

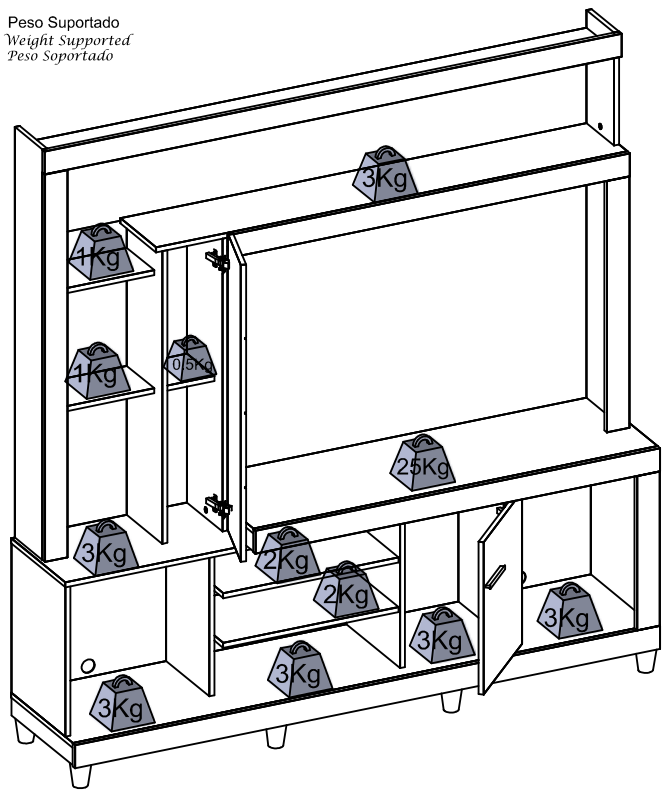

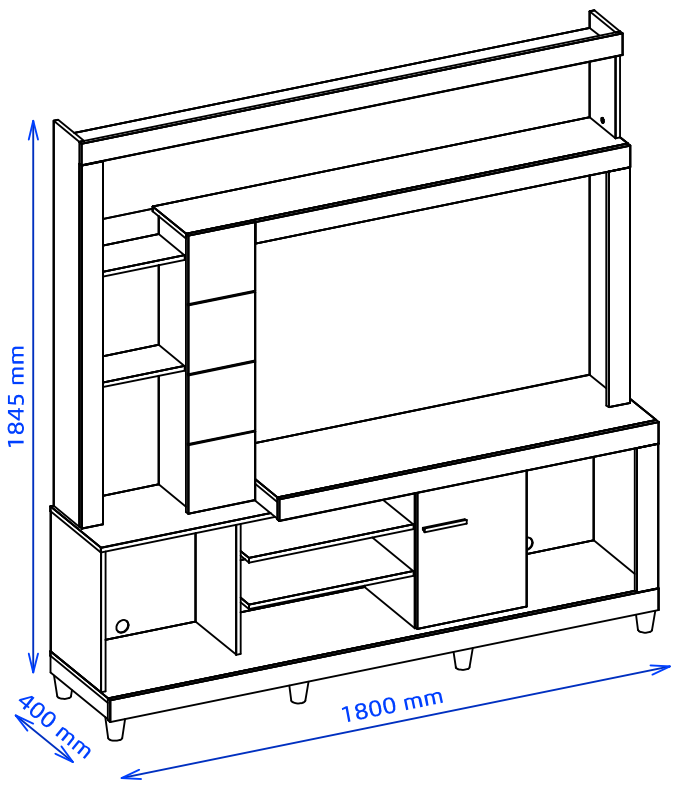

Aspecto Final
Final Aspecto

-Imagem Ilustrativa do produto.

-Ilustrative image of the product.

-Objetos decorativos nao inclusos.

- Ornaments not include.

-Decoracion no incluida.

Edição (E): 16/01/2018 KAM