MONTAGEM
MONTAJE

4°

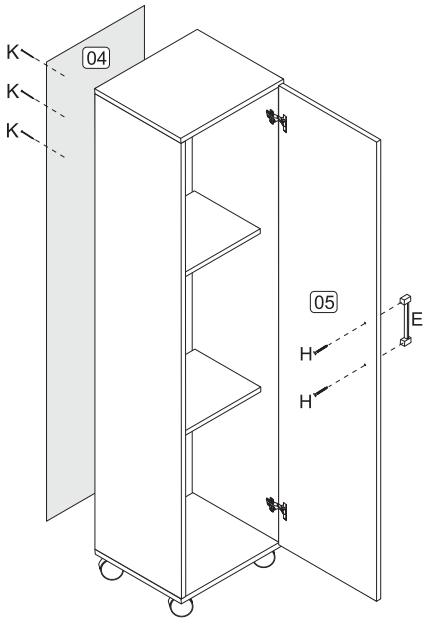

5°

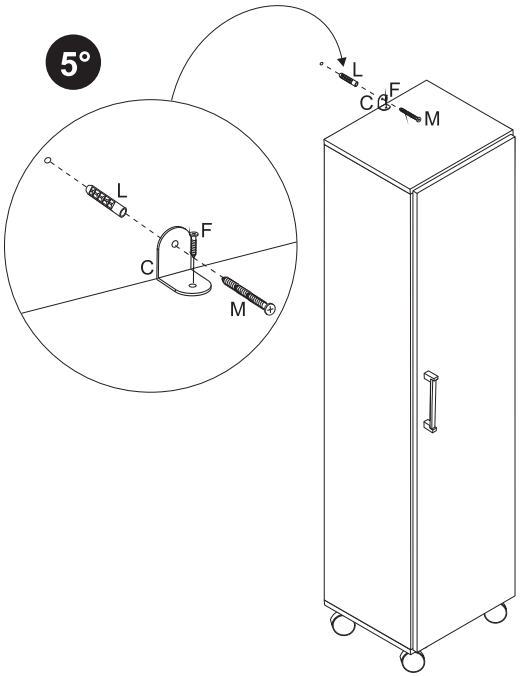

BS06

FerramentasTnecessárias
(nãoTfornecidas)
HerramientasTnecesarias
(noTseTincluyeTconTelTproducto)

PesoáMáximo suportadoápeloáproduto
PesoáMáximo soportadoáporáeláproducto

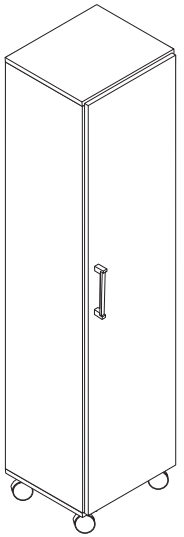

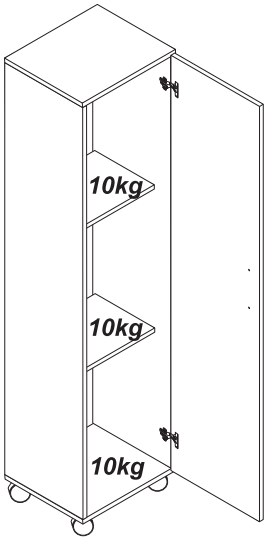

ATENÇÃO!!!
1. Parabéns, você está adquirindo um produto com a qualidade BRV Móveis.
2. Antes de iniciar a montagem ler e observar atentamente este manual.
*3. **Importante!!!** Para que o produto não perca a garantia solicitamos observar atentamente as orientações de montagem como: fixação do produto na parede, colocação de cola em locais específicos e necessários, o peso suportado pelo produto, etc...*
4. Caso não sinta segurança em realizar a montagem deste produto, contatar um profissional capacitado mais próximo de você.
5. Aconselhamos utilizar a embalagem para forrar o chão a fim de não danificar o produto.

LIMPEZA:
1. Pano levemente umedecido com água, seguido de pano seco.
2. Não utilizar produtos químicos ou abrasivos.

ATENCIÓN!!!
1. Felicitaciones, usted está recibiendo un producto de calidad BRV Muebles.
2. .Antes de comenzar el montaje, lea estas instrucciones cuidadosamente.
*3. **Importante!!!** Para que el producto no pierda la garantía pedimos que lea atentamente las instrucciones, principalmente la fijación del producto en una pared, colocación de cola en local específico y necesario, el peso soportado por el producto, etc ...*
4. Si usted no se siente seguro en hacer el montaje de este producto, póngase en contacto con un profesional cerca de usted.
5. Se recomienda utilizar la caja de cartón para cubrir el piso para no dañar el producto.

LIMPIEZA:
1. Solamente usar un paño húmedo y jabón neutro.
2. No utilice productos químicos o abrasivos.

CódigoldoImanual:IMP BS06/01

FERRAGENS/HERRAJES	(mm)	QTDE.
A	8x30	16
B	3,5x40	08
C		01
D		04
E		01
F	3,5x14	17

FERRAGENS/HERRAJES	(mm)	QTDE.
G	3,5x12	08
H	3,5x25	02
J		02
K	10x10	40
L	8lmm	01
M	6,0x50	01

CÓDIGO	DESCRIÇÃOÇDASÇPEÇAS	QTD.	DIMENSÃO mm
1-T1819	LateralTDireita/Esquerda	02	1350x295x15
2-T1820	Tampo/Base	02	350x295x15
3-T1821	Prateleira	02	320x220x15
4-T0258	Costa	01	1365x345x2,5
5-T1822	Porta	01	1360x335x15

CÓDIGO	DESCRIPCIÓNÇPIEZAS	QTD.	DIMENSIÓN mm
1-T1819	LateralTDerecha/Izquierda	02	1350x295x15
2-T1820	Tapa/Base	02	350x295x15
3-T1821	Estante	02	320x220x15
4-T0258	Revés	01	1365x345x2,5
5-T1822	Puerta	01	1360x335x15

PRÉ-MONTAGEM
FASEÇDEÇPREPARACIÓN
DEÇLASÇPIEZAS

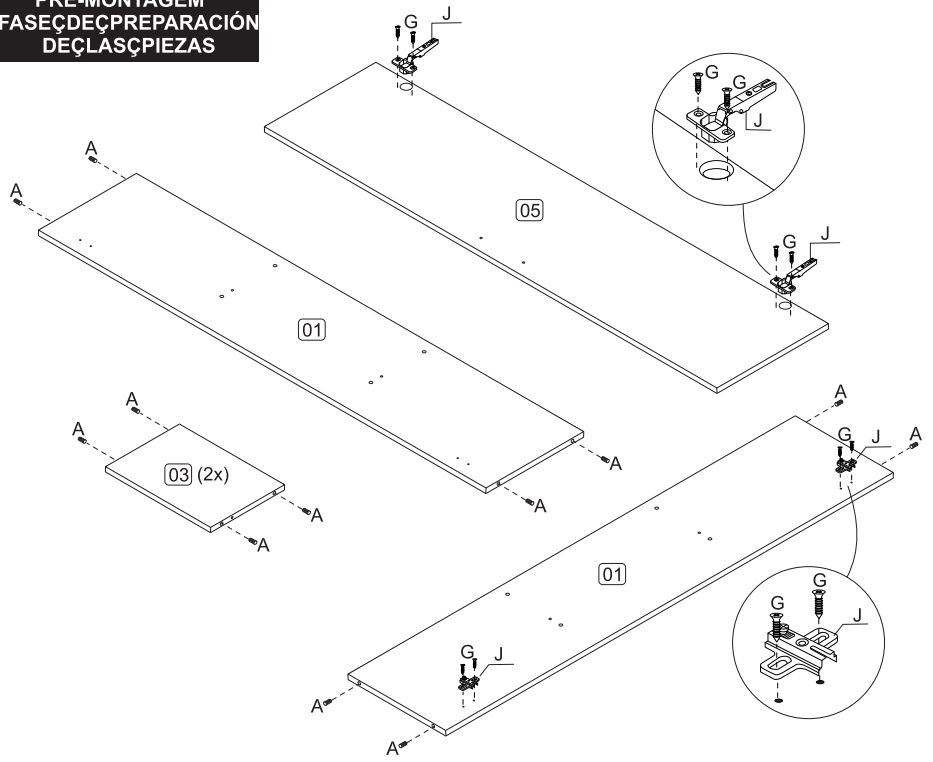

MONTAGEM
MONTAJE

1°

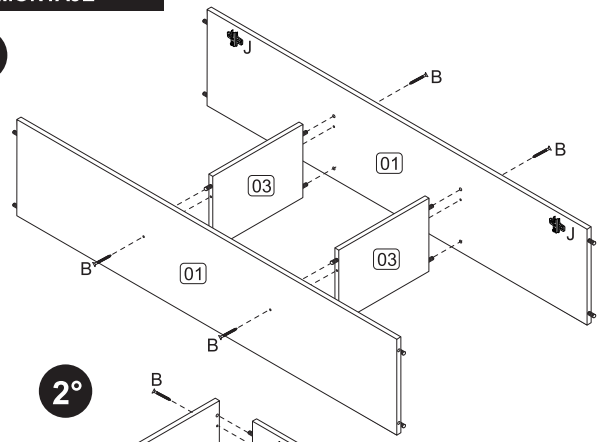

A portaTpodeTabrirTparaTaTdireita ouTparaTaTesquerda.
NoTmanualTaTaberturaTéTparaTa direita.
SeTdesejarTaTaberturaTparaTa esquerdaTcoloqueTaTlateralTcom osTcalçosT(J)TnoTladoTesquerdo.
LalpuertalpuedelabrirlparaderechalolparalizquierdaEnllalinstrucciónldelMontajellaaperturaleslparalderechaSeldesearlaperturalparalizquierdacoloquellallateralllconllaslpiezasl(J)enlellladolizquierdo.

2°

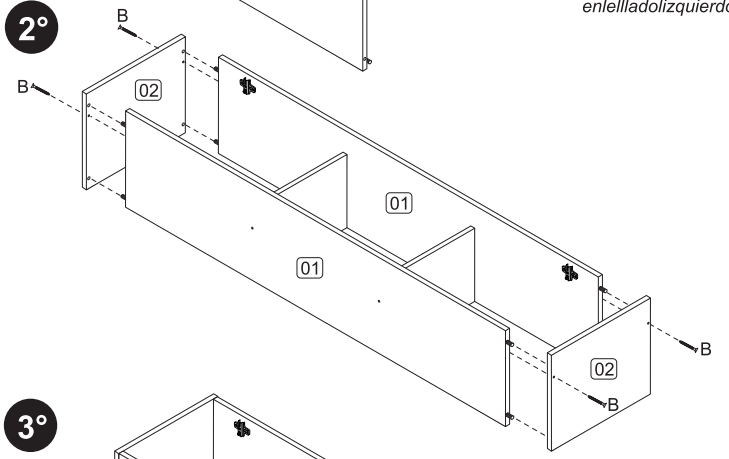

3°

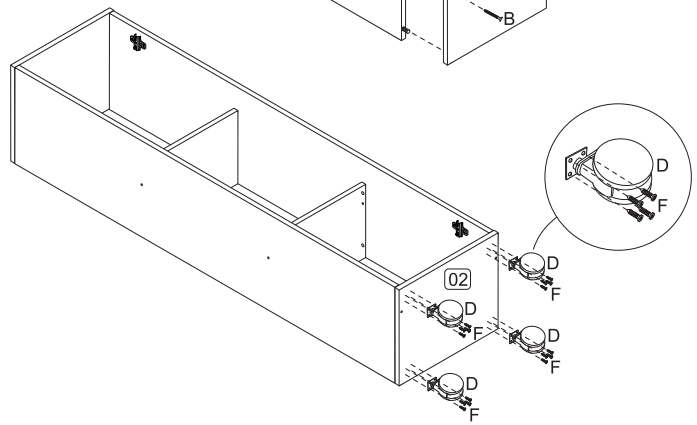
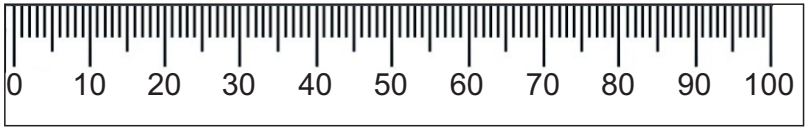
GARANTIA:
A garantia dos produtos fabricados pela BRV Móveis, abrange eventuais defeitos-vícios de fabricação, no prazo estabelecido pelo Código de Defesa do Consumidor, em seu artigo 26,II, o qual prevê a garantia legal de 90 (noventa) dias.