FERRAGENS/HERRAJES	(mm)	QTDE.
A	8x30	44
B	3,5x40	28
C		28
D		04

FERRAGENS/HERRAJES	(mm)	QTDE.
E		28
F	Cola	01
G		02
H	3,5x14	04

CÓDIGO	DESCRIÇÃO DAS PEÇAS	QTD.	DIMENSÃO mm
1- 5213	Lateral esquerda	01	1800x294x15
2- 5220	Tampo/Base/prateleira	06	445x294x15
3- 5222	Prateleira menor	01	280x294x15
4- 5221	Prateleira	01	445x294x15
5- 5224	Divisória intermediária	01	435x060x15
6- 5223	Divisória inferior	01	225x294x15
7- 5219	Rodapé	01	445x060x15
8- 5225	Divisória superior	01	235x294x15
9- 5218	Lateral direita	01	1850x294x15
10- 5227	Costa menor	01	250x295x2,5
11- 5226	Costa maior	01	450x295x2,5

CÓDIGO	DESCRIPCIÓN PIEZAS	QTD.	DIMENSIÓN mm
1- 5213	Lateral Isquierda	01	1800x294x15
2- 5220	Tapa/Base/estante	06	445x294x15
3- 5222	Estante menor	01	280x294x15
4- 5221	Prateleira	01	445x294x15
5- 5224	Divisoria intermedio	01	435x060x15
6- 5223	Divisoria inferior	01	225x294x15
7- 5219	Zócalo	01	445x060x15
8- 5225	Divisoria superior	01	235x294x15
9- 5218	Lateral direita	01	1850x294x15
10- 5227	Revés menor	01	250x295x2,5
11- 5226	Revés mayor	01	450x295x2,5

PRÉ-MONTAGEM
FASE DE PREPARACIÓN DE LAS PIEZAS

Atenção: Utilizar cola em todas as cavilhas para garantir a estabilidade do móvel.
Atencion: Utilizar el pegamiento en todos los tarugos para garantir la estabilidad del mueble.

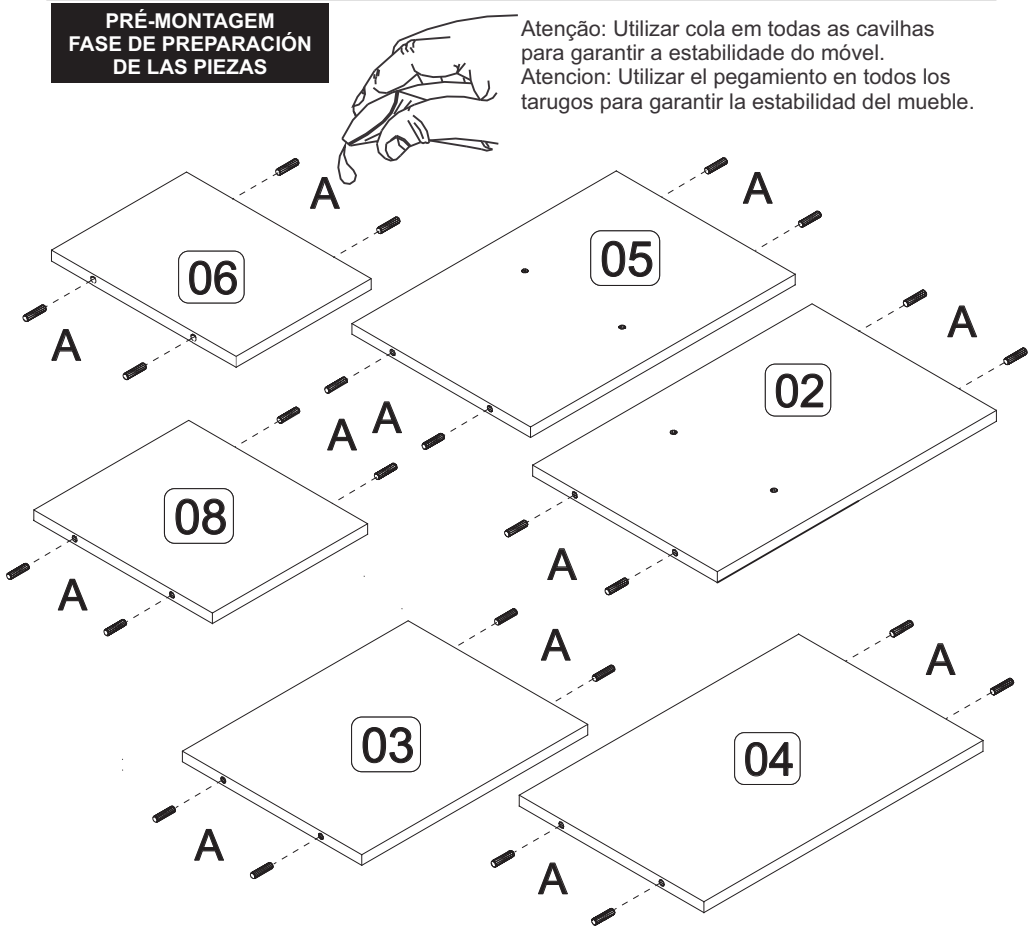

MONTAGEM
MONTAJE

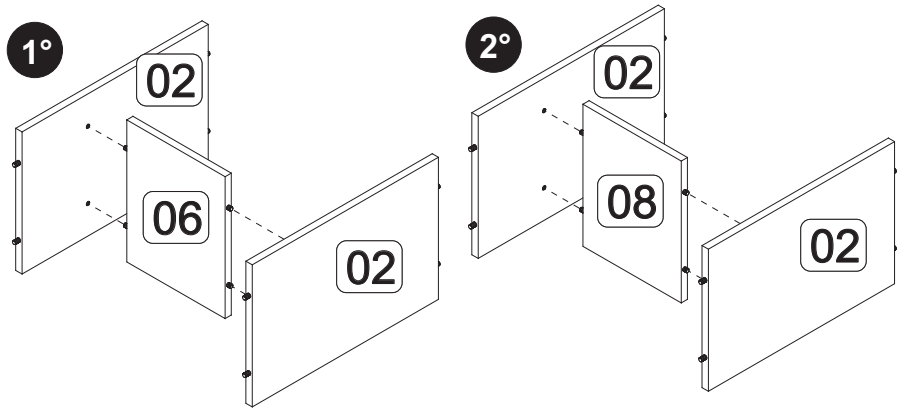

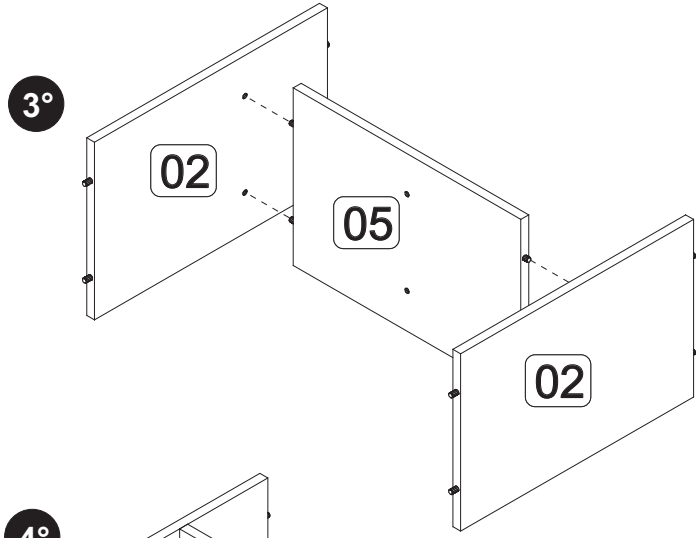

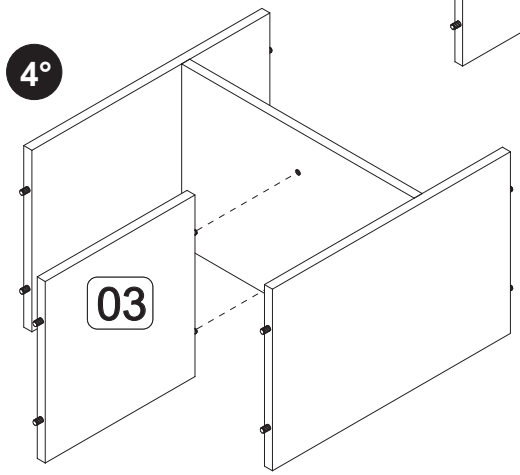

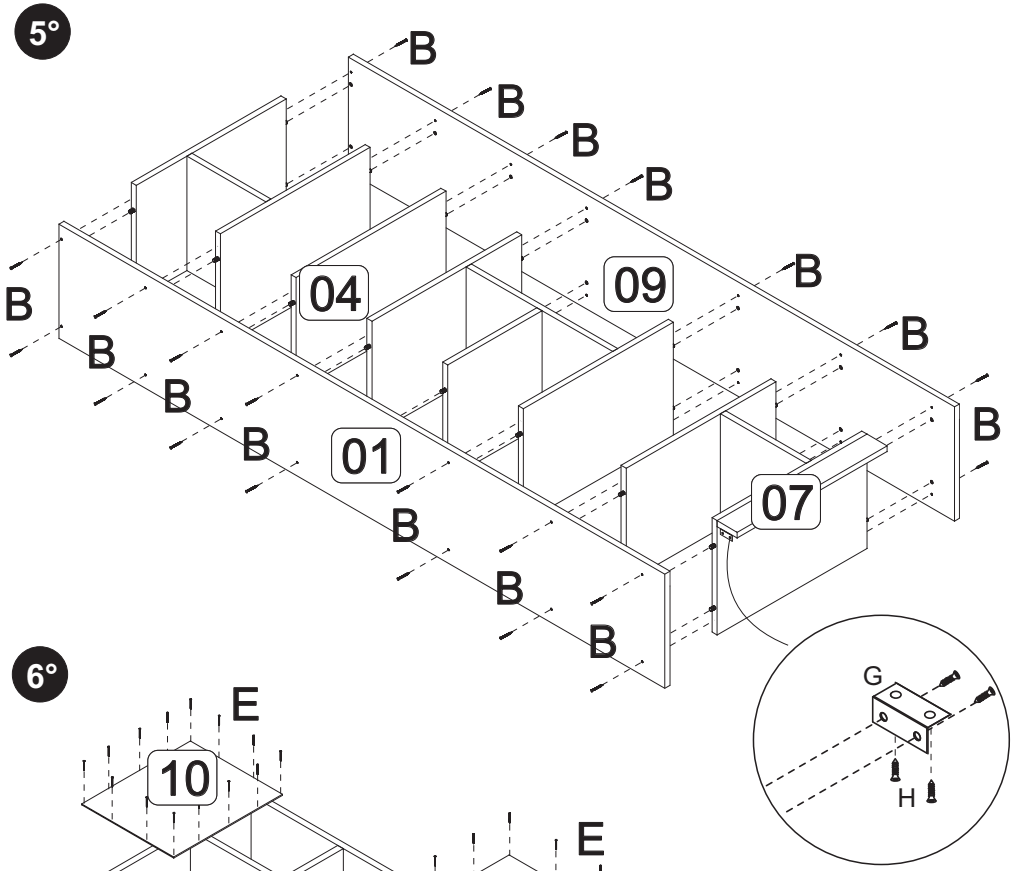

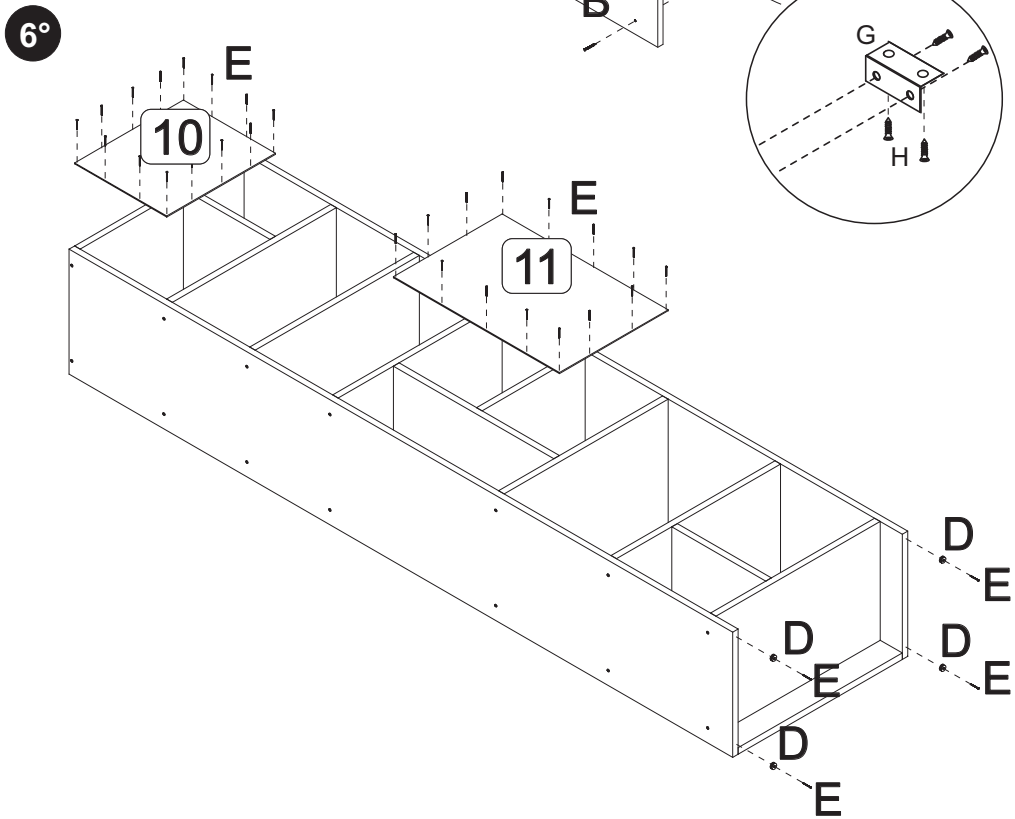

BE 839

Ferramentas necessárias
(não fornecidas)
Herramientas necesarias
(no se incluye con el producto)

Peso Máximo suportado pelo produto
Peso Máximo soportado por el producto

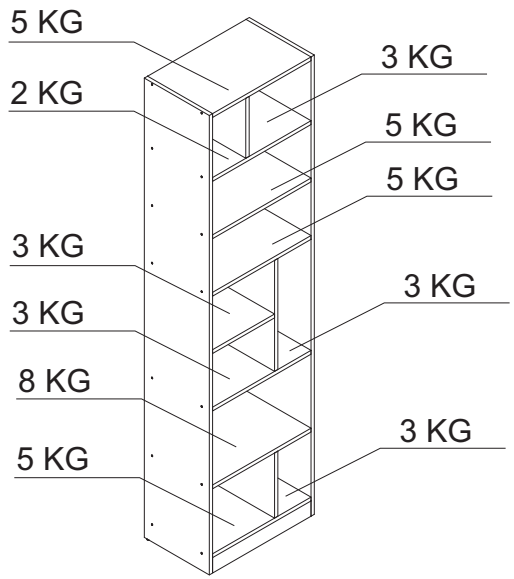

ATENÇÃO!!!
1. Parabéns, você está adquirindo um produto com a qualidade BRV Móveis.
2. Antes de iniciar a montagem ler e observar atentamente este manual.
*3. **Importante!!!** Para que o produto não perca a garantia solicitamos observar atentamente as orientações de montagem como: fixação do produto na parede, colocação de cola em locais específicos e necessários, o peso suportado pelo produto, etc...*
4. Caso não sinta segurança em realizar a montagem deste produto, contatar um profissional capacitado mais próximo de você.
5. Aconselhamos utilizar a embalagem para forrar o chão a fim de não danificar o produto.
6. Antes de utilizar o produto verifique se ele está corretamente fixado na parede.
7. Tenha o cuidado para que animais domésticos não pulem, nem se apoiem, sobre o produto instalado na parede, pois desta forma irá extrapolar o peso suportado por ele.
8. Nunca deixe crianças se pendurarem, nem se apoiarem, em qualquer produto instalado na parede.
9. A BRV Móveis não se responsabilizará por produtos onde não tenham sido observados os ítens acima.

LIMPEZA:
1. Pano levemente umedecido com água, seguido de pano seco.
2. Não utilizar produtos químicos ou abrasivos.

ATENCIÓN!!!
1. Felicitaciones, usted está recibiendo un producto de calidad BRV Muebles.
2. .Antes de comenzar el montaje, lea estas instrucciones cuidadosamente.
*3. **Importante!!!** Para que el producto no pierda la garantía pedimos que lea atentamente las instrucciones, principalmente la fijación del producto en una pared, colocación de cola en local específico y necesario, el peso soportado por el producto, etc ...*
4. Si usted no se siente seguro en hacer el montaje de este producto, póngase en contacto con un profesional cerca de usted.
5. Se recomienda utilizar la caja de cartón para cubrir el piso para no dañar el producto.
6. Antes de utilizar el producto asegúrese de que esté correctamente fijado a la pared.
7. Tener cuidado de que las mascotas no saltan, y no si apoyen, en el producto instalado en la pared, porque de esta manera vai exceder el peso soportado por él.
8. Nunca permita que los niños se cuelguen, y se apoyen, en cualquier producto instalado en la pared.
9. La BRV Muebles no es responsable por los productos en que no hayan sido observados los puntos anteriores.

LIMPIEZA:
1. Solamente usar un paño húmedo y jabón neutro.
2. No utilice productos químicos o abrasivos.

Código do manual: MPBE839/02