MESA VERONA 765 X 1200 mm

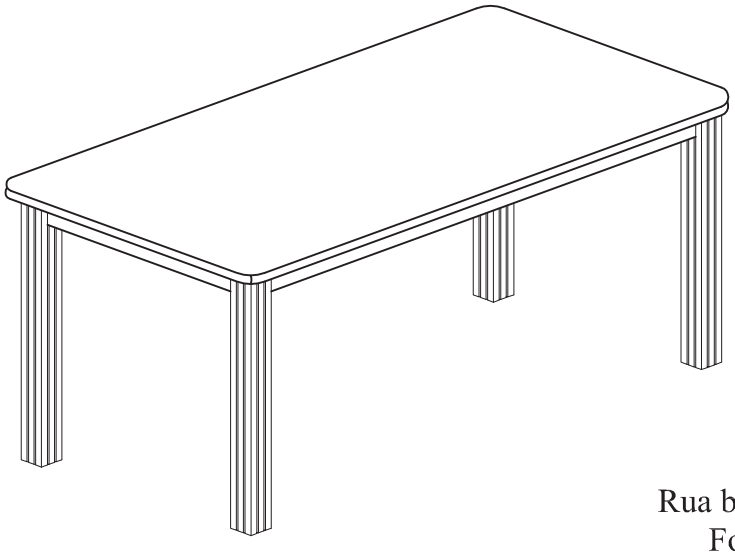

Rua bom jesus, 08 - Parque Industrial
Fone / Fax (045) 3286-7400
CEP 85790-000 - Capitão L. Marques - PR
www.indekes.com.br

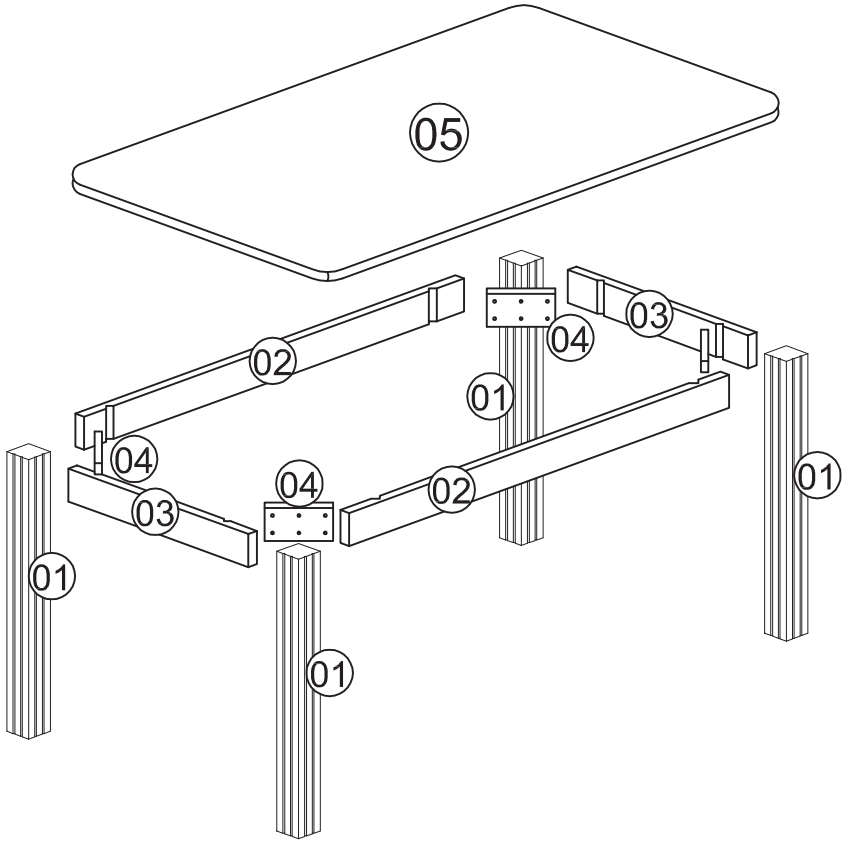

INSTRUÇÕES IMPORTANTES

1- Forre o chão c/ papelão ou similar
2- Fixe os pés conforme indicado no desenho
3- P/ limpeza, use pano úmido e sabão neutro

Amigo montador
Siga todas as instruções deste formulário, elas são indispensáveis.
Lembre-se : A indústria não se responsabiliza por danos na hora da montagem

Código	Nº	Características	Branco	Treviso	Nogal	Mat. Prima	Dim.(mm)	Qtde.
8241.04	01	Pés	11	444	446	MDF	735 x 63 x 63	04
8231.02	02	Lateral Grande	11	444	446	MDF	870 x 100 x 15	02
8231.03	03	Lateral Peq	11	444	446	MDF	530 x 100 x 15	02
8241.01	04	Trav Fixação				MDF	167 x 100 x 15	04
881.17	05	Tampo	11	444	446	MDF	1200 x 765 x 22	01

instruções de montagem

1º PASSO - UNIR AS PEÇAS 02 E 03 USANDO
OS PARAFUSOS "B" 4,5X28 CONFORME TABELA

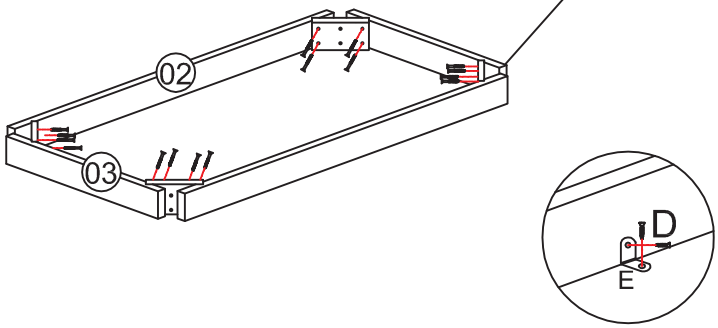

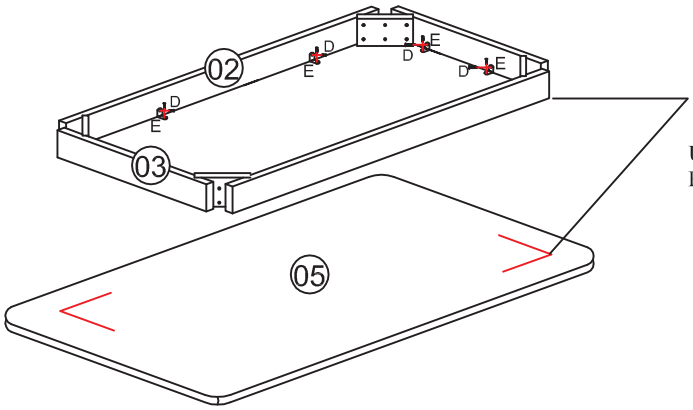

2º PASSO - UNIR A ESTRUTURA JUNTO AO TAMPO,
CONFORME MARCAÇÃO INDICADA NO MESMO,
UTILIZANDO AS CANTONEIRAS DE DOIS FUROS "E",
PARAFUSOS "D".

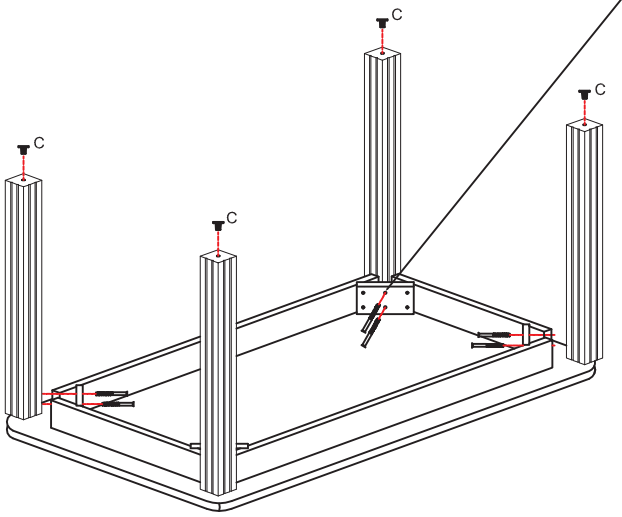

3º PASSO - FIXAR OS PÉS DA MESA USANDO
OS PARAFUSOS "A" 7X100 E FIXAR AS SAPATAS "C"
CONFORME TABELA.

FERRAGENS		
A	7x100mm	08
B	4,5x28mm	16
C	Sapata P/ Mesa	04
D	3,5x14mm	20
E	Cantoneira Metalica	10