Harmony

TECNOLOGIA E DESIGN SURPREENDENTES

Raveo

Manual de Instruções

VINYL CD FM USB SD AUX OUT

CUIDADO
RISCO DE CHOQUE ELÉTRICO
NÃO ABRA

CUIDADO!

Para reduzir o risco de choque elétrico, não abra o produto. Não há partes internas para a manutenção pelo usuário! Consulte um profissional qualificado para obter manutenção.

O símbolo de raio com ponta de flecha em um triângulo destina-se a alertar o usuário quanto à presença de "tensão perigosa" não isolada dentro do gabinete do produto, que pode ser de grandeza suficiente para constituir risco de choque elétrico.

O ponto de exclamação em um triângulo destina-se a alertar ao usuário quanto à presença de instruções de operação e manutenção importantes no manual que acompanha o aparelho.

Radiação laser visível e invisível quando aberto. Evite exposição ao feixe.

AVISO:

1. *Para reduzir o risco de fogo ou choque elétrico, não exponha este aparelho à chuva ou umidade.*
2. *Para evitar danos, não force a tampa além de sua amplitude normal.*

INSTRUÇÕES IMPORTANTES DE SEGURANÇA

- *Todas as orientações devem ser lidas antes de ligar o aparelho.*
- *As orientações sobre cuidado, uso e segurança devem ser respeitadas.*
- *O aparelho não deve ser usado próximo à agua ou ser colocado em contato com umidade.*
- *Evite respingo de líquidos sobre o aparelho e suas aberturas.*
- *Mova o aparelho com cuidado para evitar colisões.*
- *Não mova o aparelho enquanto o mesmo estiver ligado.*
- *O aparelho deve ser colocado sobre uma superfície plana.*
- *Não bloqueie as saídas de ar do aparelho.*
- *Não instale o aparelho próximo a uma fonte de calor (como um aquecedor).*
- *Não deixe exposto à luz solar.*
- *O usuário não deve tentar fazer nenhum tipo manutenção ou modificação no aparelho. Caso contrário, perderá a garantia.*
- *O fabricante não se responsabiliza por nenhum dano eventual causado pelo uso inadequado do aparelho.*
- *Guarde o manual de instruções para futuras consultas.*

LOCALIZAÇÃO DOS CONTROLES

1) *Toca-discos*
2) *Adaptador para discos de 45 RPM*
3) *Alavanca elevadora*
4) *Braço*
5) *Seletor de rotação*
6) *Suporte do braço*
7) *Display*
8) *Alto-falantes*
9) *Botão OPEN/CLOSE (Abrir/Fechar)*
10) *Botão TUNING (Sintonia)*
11) *Botão FM/FM STEREO*
12) *Botão MODE (Modo repetição)*
13) *Botão BASS BOOST (Acionamento do Grave)*
14) *Botão SKIP + (Avançar)*
15) *Botão SKIP - (Voltar)*
16) *Entrada de cartão SD*
17) *Botão STOP/CD/USB/SD*
18) *Porta USB*
19) *Botão PLAY/PAUSE (Reproduzir/Parar)*
20) *Conector PHONES (Fone de ouvido)*
21) *Botão RECORD (Gravar)*
22) *Botão FUNCTION /OFF (Função/Desliga)*
23) *Controle de volume*
24) *Porta do CD*
25) *Indicador POWER (Ligado)*
26) *Sensor do controle remoto*
27) *Chave AUTO STOP (Parada Automática)*
28) *Conector AUX OUT (Saída auxiliar)*
29) *FM ANTENNA (Antena FM)*
30) *Cabo de alimentação*

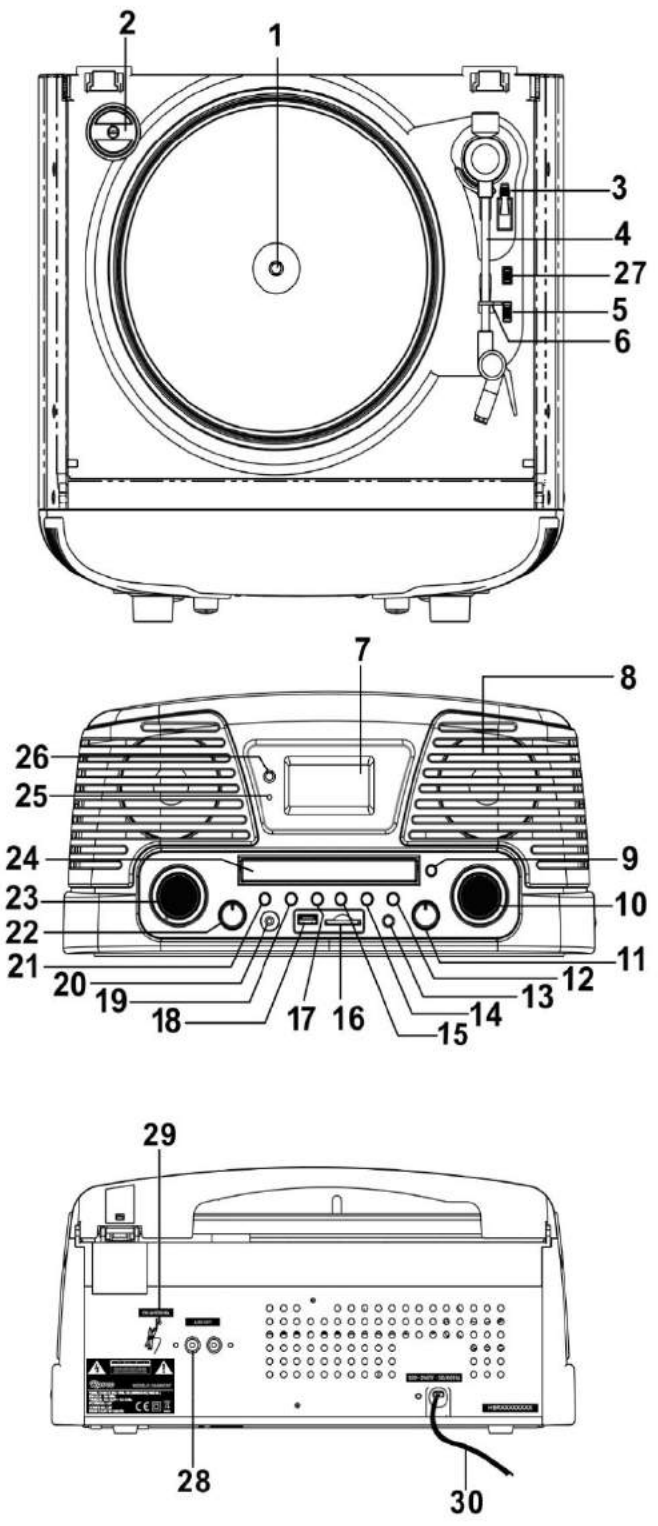

CONTROLE REMOTO

Funções do Controle Remoto

1. *Botão PLAY/PAUSE*
2. *Botão RECORD (Gravar)*
3. *Botão STOP/CD/USB/SD*
4. *Botão SKIP - (Voltar)*
5. *Botão SKIP + (Avançar)*
6. *Botão OPEN (Abrir)*
7. *Botão PROG*
8. *Botão MODE (Modo Repetição)*
9. *Botão FOLDER UP (Pasta Superior)*
10. *Botão FOLDER DOWN (Pasta Inferior)*
11. *SENSOR*

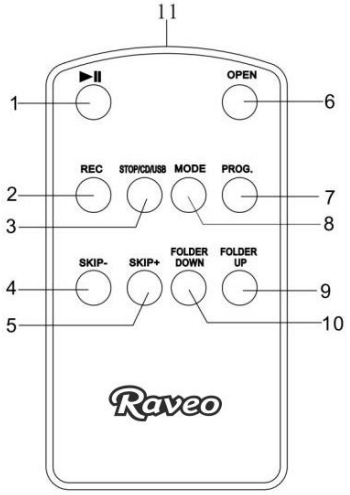

Como usar o Controle Remoto

1. *Remova o plástico de proteção da bateria.*
2. *Para usar o controle remoto, direcione-o para o sensor do controle remoto (26) e pressione o botão suavemente. O alcance do controle remoto é de aproximadamente 5 metros. Como o alcance diminui com o ângulo entre a unidade e o controle remoto, use-o diretamente em frente ao sensor remoto.*

Observação:

Não exponha o sensor remoto à luz forte (luz solar direta ou iluminação artificial) e remova os obstáculos entre o sensor do controle remoto (26) e o controle remoto.

SUBSTITUIÇÃO DA AGULHA

Solte o suporte da agulha (parte vermelha) com uma chave de fenda e remova-o como mostrado nas figuras A e B.

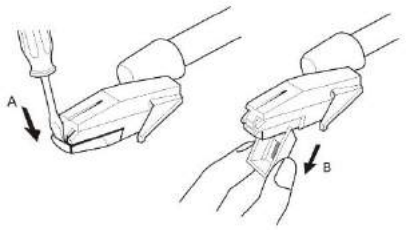

Instale a nova agulha, modelo SJN-68, conforme mostrado nas figuras C e D.

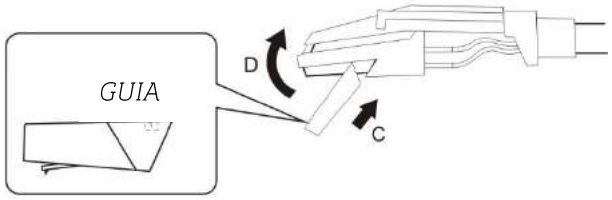

Observação:
As imagens acima mostram apenas como instalar uma nova agulha. (Não é fornecida agulha extra).

ECONOMIA DE ENERGIA

Quando a unidade não emitir som por cerca de 15 minutos nos modos toca-discos, CD, USB e SD, ela entrará automaticamente em modo de espera. O usuário pode ligar o aparelho acionando o botão Function (22) novamente.

SINTONIZADOR FM

Sintonia

1. *Coloque o botão FUNCTION (22) na posição TUNER.*
2. *Selecione a faixa de frequência desejada com o botão TUNING (10).*
3. *Para desligar o rádio, coloque o botão FUNCTION (22) na posição "OFF".*

Antena

Para rádio FM, desenrole o fio da antena e mova-o para obter a melhor recepção.
Pode ser necessário alterar a posição da unidade para obter a melhor recepção.

Recepção FM e FM Estéreo

Quando um sinal de FM está sintonizado, colocar o botão FM/FM STEREO (11) na posição estéreo, isto permitirá a recepção de transmissões de uma emissora de FM em som estéreo. O indicador FM Stereo será exibido no display.

REPRODUÇÃO DE CD

Escutar um CD/ CD de MP3

1. *Coloque o botão FUNCTION (22) na posição CD/USB/SD.*
2. *Selecione novamente CD pressionando por dois segundos o botão STOP/CD/USB/SD (17).*
3. *Abra o compartimento de CD pressionando o botão OPEN/CLOSE (9).*
4. *Coloque o CD cuidadosamente com o rótulo voltado para cima.*
5. *Feche a bandeja no botão OPEN/CLOSE (9).*
6. *O CD começará a ser reproduzido automaticamente. O número total de faixas do CD será exibido no display.*
7. *Pressione o botão PLAY/PAUSE (19) durante a reprodução do CD e o indicador "Pause" será exibido no display (o número da faixa piscará).*
8. *Para parar a reprodução, pressione o botão STOP/CD/USB/SD (17).*

Pular Faixa

1. *Pressione os botões SKIP +/SKIP - (14,15). O número da faixa será exibido no display e a música tocará automaticamente.*

Mudar de Pasta em CD de MP3

1. *Pressione o botão FOLDER UP/DOWN (9, 10) no controle remoto e o número do álbum mudará.*
2. *Pressione os botões SKIP +/SKIP - (14,15) e o número da faixa mudará.*
3. *Quando a faixa desejada estiver selecionada, a reprodução iniciará automaticamente*

Repetição em Modo CD

1. *Durante a reprodução do CD, se desejar repetir somente a mesma faixa, pressione o botão MODE (12) na unidade.*
2. *Para repetir o disco inteiro, pressione o botão MODE (12) duas vezes e o display exibirá "ALL" (repetir tudo).*
3. *Para reproduzir a introdução da faixa, pressione botão MODE (12) três vezes e o display exibirá "INTRO".*
4. *Para repetir de forma aleatória, pressione o botão MODE (12) quatro vezes e o display exibirá "RANDOM".*
5. *Para cancelar a repetição, pressione o botão STOP/CD/USB/SD (17) ou o botão MODE (12) repetidamente até que o indicador de repetição se apague.*

Repetição em Modo CD de MP3

1. *Durante a reprodução do CD, se desejar repetir somente a mesma faixa, pressione o botão MODE (12) na unidade.*
2. *Para repetir a pasta inteira, pressione o botão MODE (12) duas vezes e o display exibirá "FOLDER".*
3. *Para repetir o disco inteiro, pressione o botão MODE (12) três vezes e o display exibirá "ALL" (repetir tudo).*
4. *Para reproduzir a introdução da faixa, pressione botão MODE (12) quatro vezes e o display exibirá "INTRO".*
5. *Para repetir de forma aleatória, pressione o botão MODE (12) cinco vezes e o display exibirá "RANDOM".*
6. *Para cancelar a repetição, pressione o botão STOP/CD/USB/SD (17) ou o botão MODE (12) repetidamente até que o indicador de repetição se apague.*

Reprodução Programada (CD)

Não é possível programar durante a reprodução de um CD. Primeiro, pressione o botão STOP/CD/USB/SD (17) e então siga as instruções abaixo:

1. *Pressione o botão PROG. (7) no controle remoto.*
2. *Pressione os botões SKIP +/ SKIP - (14,15) na unidade para selecionar a faixa a ser armazenada.*
3. *Pressione o botão PROG. (7) no controle remoto. A primeira seleção está gravada.*

Como Ouvir as Faixas Programadas

1. *Pressione o botão PLAY/PAUSE (19), a reprodução do CD começará do início da primeira faixa programada.*
2. *Para apagar o programa, se o CD estiver sendo reproduzido, pressione o botão STOP/CD/USB/SD (17) repetidamente.*

REPRODUÇÃO DE PEN DRIVE/CARTÃO SD

1. *Insira o pen drive ou cartão SD.*
2. *Coloque o botão FUNCTION (22) na posição CD/USB/SD, como mostrado abaixo:*

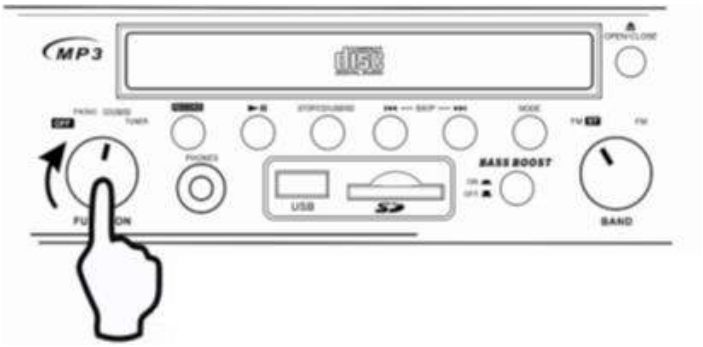

3. *Pressione o botão STOP/CD/USB/SD (17) durante dois segundos para selecionar o modo USB-CARD conforme mostrado abaixo:*

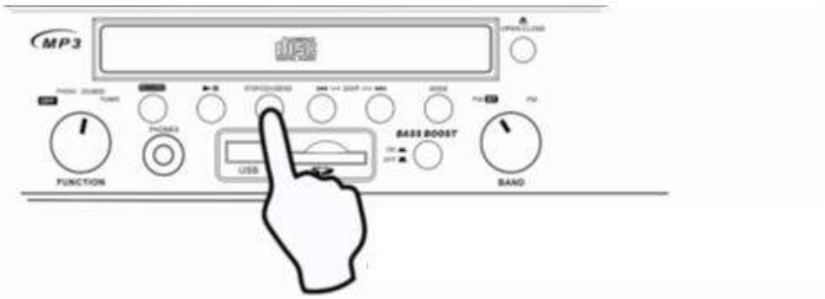

4. *A unidade lerá automaticamente o número total de pastas e de faixas.*

Observação:

Somente o formato de arquivo MP3 é suportado.

Algumas marcas de pen drives não são compatíveis.

GRAVAÇÃO DE CD/VINIL PARA USB

Gravar a partir de um CD Normal

1. *Coloque o botão FUNCTION (22) na posição CD/USB/SD.*
2. *Insira o CD.*
3. *Insira o pen drive.*
4. *Pressione oS botões SKIP +/ SKIP - (14, 15) para selecionar a faixa, a música tocará automaticamente.*
5. *Pressione o botão RECORD (21) para iniciar o sincronismo da gravação e o display exibirá "USB ou CARD" piscando.*
6. *Pressione o botão RECORD (21) ou STOP/CD/USB/SD (17) para interromper a gravação.*

Observação:
Alguns CDs originais não podem ser gravados por serem protegidos contra cópia.

Gravar a partir de um CD de MP3

1. *Coloque o botão FUNCTION (22) na posição CD/USB/SD.*
2. *Insira o CD de MP3.*
3. *Insira o pen drive.*
4. *Pressione o botão SKIP +/ SKIP - (14, 15) para selecionar a faixa, a música tocará automaticamente.*
5. *Pressione o botão RECORD (21) para iniciar a cópia de arquivos e o display exibirá "COPY" e piscará "USB ou CARD". O display contará de 1 até 100%. Não interrompa o processo de gravação. Caso contrário, a gravação não será realizada.*

Gravar a partir de um Disco de Vinil

1. *Coloque o botão FUNCTION (22) na posição PHONO*
2. *Coloque o disco de vinil.*
3. *Selecione o número da faixa a ser gravada.*
4. *Pressione o botão RECORD (21) para iniciar o sincronismo da gravação e o display exibirá "USB ou CARD" piscando.*
5. *Pressione o botão RECORD (21) ou STOP/CD/USB/SD (17) para interromper a gravação.*

GRAVAR DE PEN DRIVE PARA CARTÃO SD E VICE-VERSA

1. *Insira o pen drive na porta USB (18) e o cartão na entrada para cartão SD (16). Coloque o botão FUNCTION (22) na posição CD/USB/SD, pressione o botão STOP/USB/SD (17) durante 2 segundos para mudar para o modo USB e pressione o botão RECORD (21). O display exibirá "COPY USB > CARD" (copiar USB para SD). O display contará de 1 até 100% durante a gravação. Não interrompa o processo de gravação até que ele seja concluído. Caso contrário, a gravação não será realizada.*
2. *Insira o cartão SD na entrada para cartão SD (16) e o pen drive na porta USB (18). Coloque o botão FUNCTION (22) na posição CD/USB/SD, pressione o botão STOP/USB/SD (17) durante 2 segundos para mudar para o modo CARD e pressione o botão RECORD (21). O display exibirá "COPY CARD > USB" (copiar SD para USB). O display contará de 1 até 100%. Não interrompa o processo de gravação até que ele seja concluído. Caso contrário, a gravação não será realizada.*

TOCA-DISCOS

Preparação

1. *Abra a tampa do toca-discos.*
2. *Retire o fitilho, solte a trava do braço e remova a proteção da agulha.*

Escutar Discos de Vinil

1. *Coloque o botão FUNCTION (22) na posição PHONO.*
2. *Ajuste o seletor de rotação (5) em 33, 45 ou 78 RPM de acordo com o disco.*
3. *Levante o braço (4) com a alavanca elevadora (3).*
4. *Mova o braço (4) cuidadosamente até a borda do disco ou até o início da faixa que deseja executar.*
5. *Abaixe o braço (4) cuidadosamente até o disco usando a alavanca elevadora (3) para iniciar a reprodução.*
6. *Ao fim da reprodução do disco, o braço (4) parará automaticamente. Levante e retorne-o para a posição de repouso.*
7. *Para acionar a função de parada automática do toca-discos. Coloque a chave AUTO STOP (27) na posição "ON".*

Observações:

Para disco de 45 RPM coloque a chave AUTO STOP (27) na posição "OFF". Isso permite a reprodução de todo o disco.
Não pare ou gire o prato de disco manualmente.
Mover ou balançar o toca-discos sem prender o braço no suporte pode resultar em danos ao braço.

CONEXÃO DE SAÍDA AUXILIAR

Através de um cabo RCA (não fornecido) é possível amplificar o som dessa unidade conectando sua saída auxiliar (28) a entrada auxiliar de outra unidade.

FONE DE OUVIDO

Essa unidade aceita fones de ouvido estéreos (não incluídos) com plugue de 3,5 mm e impedância a partir de 8 ohms.

BASS BOOST

Pressione o botão BASS BOOST (13) para a posição "ON" e desfrute de um som com graves mais poderosos.

SOLUÇÃO DE PROBLEMAS

Caso alguma das funções abaixo não funcione corretamente, siga as instruções antes de entrar em contato com o suporte técnico.

Aparelho não liga

- *Verifique se há tensão elétrica na tomada ou oscilações na rede.*
- *Certifique-se que o botão FUNCTION (22) não está na posição "OFF".*

Controle remoto

- *Sem abrir o compartimento da bateria retire o plástico de proteção.*
- *Utilize o controle remoto no máximo à 5 metros do produto.*
- *Certifique-se que não haja nenhum obstáculo entre o controle remoto e o produto.*
- *Se a bateria (CR2025) estiver esgotada, substitua por uma nova.*

Produto desligando sozinho

- *Quando a unidade não emitir som por cerca de 15 minutos nos modos toca-discos, CD, USB e SD, ela entrará automaticamente em modo de espera. O usuário pode ligar o aparelho acionando o seletor FUNCTION novamente.*

Sintonizador FM

- *Verifique se o botãoFUNCTION (22) está na posição TUNER.*
- *Desenrole o fio da antena e mova-o para obter a melhor recepção.*
- *Pode ser necessário alterar a posição do produto para obter a melhor recepção.*
- *Não é possível sintonizar a rádio se o sinal estiver muito fraco.*

CD/CD de MP3

- *Verifique se o botão FUNCTION (22) está na posição CD/USB/SD, posteriormente certifique-se que o botão STOP/CD/USB/SD (17) está na posição CD. Para manusear esse botão segure-o por 2 segundos.*
- *Verifique se o lado de reprodução do CD está voltado para baixo.*
- *Se o CD estiver sujo, limpe a superfície do CD.*
- *Certifique-se que o CD não é virgem.*
- *Não reproduza CD's arranhados, danificados ou deformados.*
- *Coloque a unidade sobre uma superfície estável, para evitar vibrações.*
- *Alguns CDs originais não podem ser gravados por serem protegidos contra cópia.*

USB/SD

- *Verifique se o botão FUNCTION (22) está na posição CD/USB/SD, posteriormente certifique-se que o botão STOP/CD/USB/SB (17) está na posição USB ou SD. Para manusear esse botão segure-o por 2 segundos.*
- *Somente o formato de arquivo MP3 é suportado.*
- *Algumas marcas de pen drives não são compatíveis.*

TOCA-DISCOS

- *Verifique se a proteção da agulha foi removida (A proteção da agulha é uma tampa plástica que protege a agulha durante o transporte).*
- *Após retirar a proteção da agulha, certifique-se que o suporte da agulha (parte vermelha) está instada, posteriormente verifique se a gulha está na parte de baixo do suporte da agulha.*
- *Selecione a velocidade de rotação do produto de acordo com a rotação do seu disco de VINIL (33, 45 ou 78*
- *RPM).*
- *Para funcionamento correto de discos de 45 RPM coloque a chave AUTO STOP (27) na posição "OFF".*
- *Se o VINIL estiver sujo, limpe a superfície do VINIL.*
- *Não reproduza VINIS arranhados, danificados ou deformados.*

Gravação de VINIL/CD/USB/SD para USB/SD

- *Verifique se ainda há espaço para gravação no pen drive ou cartão SD.*
- *Algumas marcas de pen drives não são compatíveis.*
- *Não é possivel gravar a partir da função Tuner (FM).*

Sem som

- *Verifique se o volume do produto não está no mínimo.*
- *Verifique se há um fone de ouvido conectado no produto, o fone anula o som dos alto-falantes.*

ESPECIFICAÇÕES

Especificações Elétricas ..... 100 ~ 240 V - 50/60 Hz
Potência de Saída 10W
Consumo 0,3A
Faixa de Frequência FM ..... 87,5 - 108 MHz
Dimensões do produto (LxAxP)..... 39x17x35 cm
Peso do produto..... 3,7 Kg

CONTEÚDO DA EMBALAGEM

Sistema HI-FI Raveo Harmony
Controle remoto
Adaptador para discos de 45RPM
Manual de instruções
Cartão de garantia
Folheto de atenção