"GARANTIA POR DEFEITO DE FABRICAÇÃO 3 MESES."

	CÓD.	FERRAGEM	QTDE
A	4404	Pintado Branco 4,0x40	47
A	4042	Zincado Preto 4,0x40	47
B	1423	FIXADOR DE COSTAS	42
D	58	kappesberg	01
E	9408	Puxador Aruba Branco	02
E	9351	Puxador Aruba Preto	02
E	25676	Puxador Aruba Noce	02
E	25677	Puxador Aruba Moka	02
F	4214	3,5x14 Chato	84
G	1802	Cavilha 6,0x30	42
H	9330	PUXADOR DE METAL PRETO	01
H	9409	PUXADOR DE METAL BRANCO	01
H	9371	PUXADOR DE METAL CROMADO	01
H	19695	PUXADOR DE METAL MOKA	01
I	899	CANTONEIRA	06
J	1901	SAPATA DESLIZADORA	08
K	41	COLA BRANCA	01
L	1446	SUPORTE ROLIÇO	06
M	4861	ROLETE SEM REGULAGEM	03
N	4861	ROLETE COM REGULAGEM	03
O	4861	GUIA METÁLICO	06
P	107	PREGOS 10x10	150
Q	149	PREGOS 13x15	20
R	118	SUPORTE PRAT.	08
S	4863	PERFIL DE ALUMÍNIO 199,9cm	02
T	85	"L" DE METAL	07
U	1828	3,5x14mm ZINCADO BRANCO	16
V	5288	CORREDIÇA METÁLICA 40cm	03
W	8016	ROLIÇO OBLONGO DE PVC 66,2mm	03
X	9068	BARRA DE METAL 2021mm BRANCA	06
X	25571	BARRA DE METAL 2021mm NOCE	06
X	9387	BARRA DE METAL 2021mm PRETA	06
Y	40534	GOTA DE SILICONE P/ AS PORTA	04
Z	8018	PERFIL DE PLÁSTICO 199,9cm	02
AB	30463	ESPELHO 997 X 637	02

"OBS: Para solicitar assistência técnica, utilize o código da ferragem indicada."

kappesberg móveis
www.kappesberg.com.br
Rua da Emancipação, 2000 - Tupandi - RS
Fone: (51) 3635-8800
www.kappesberg.com.br

REF.: S363A

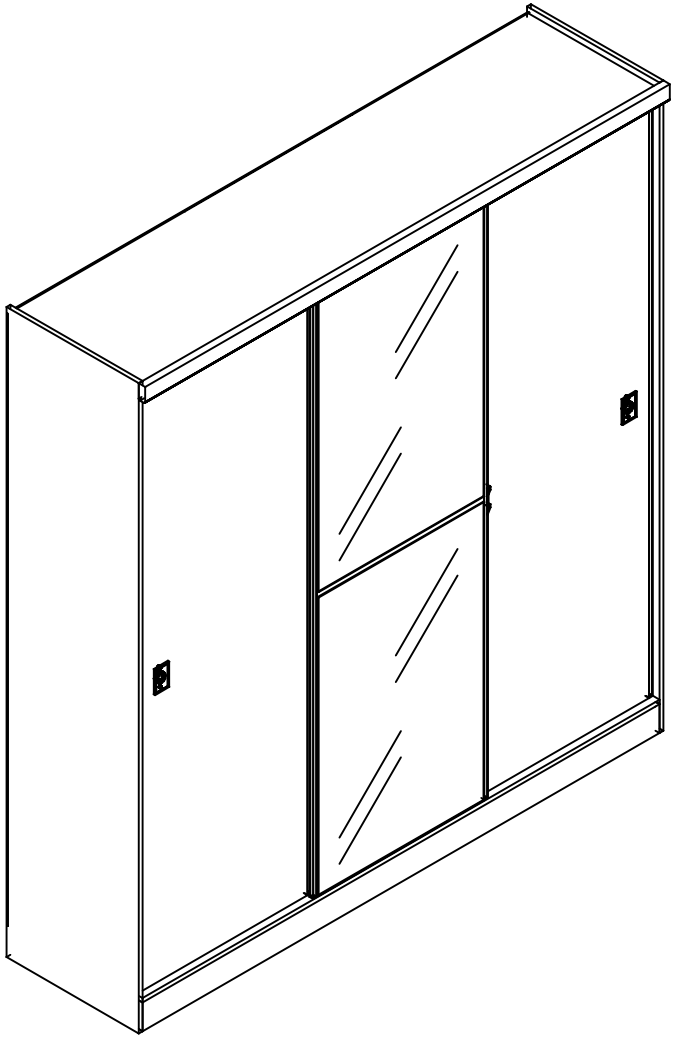

1º PASSO

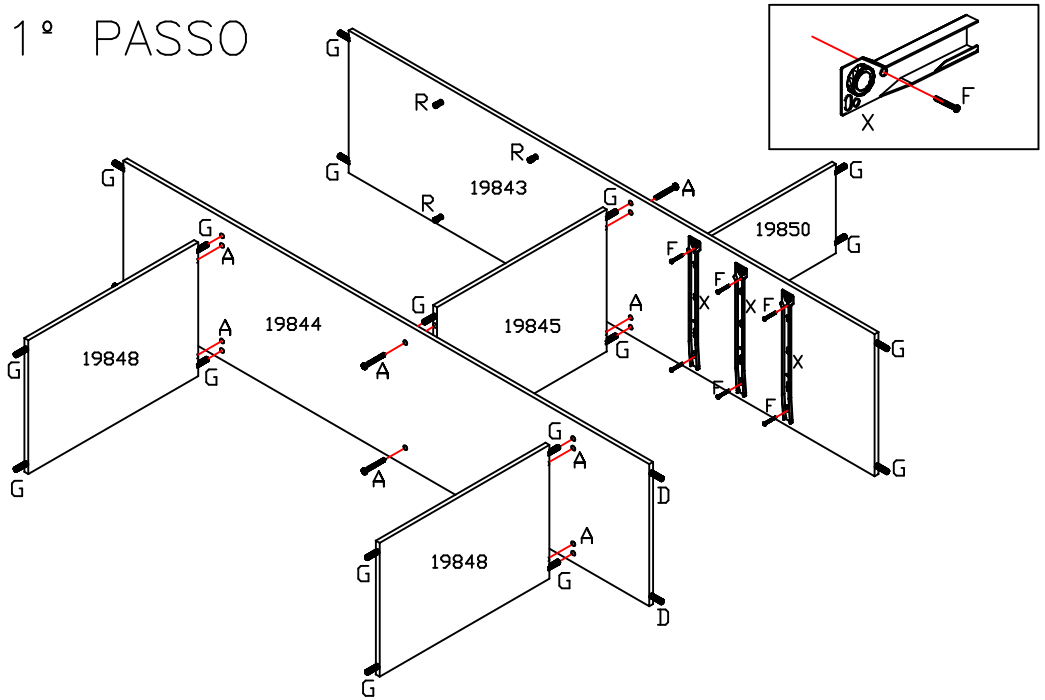

2º PASSO

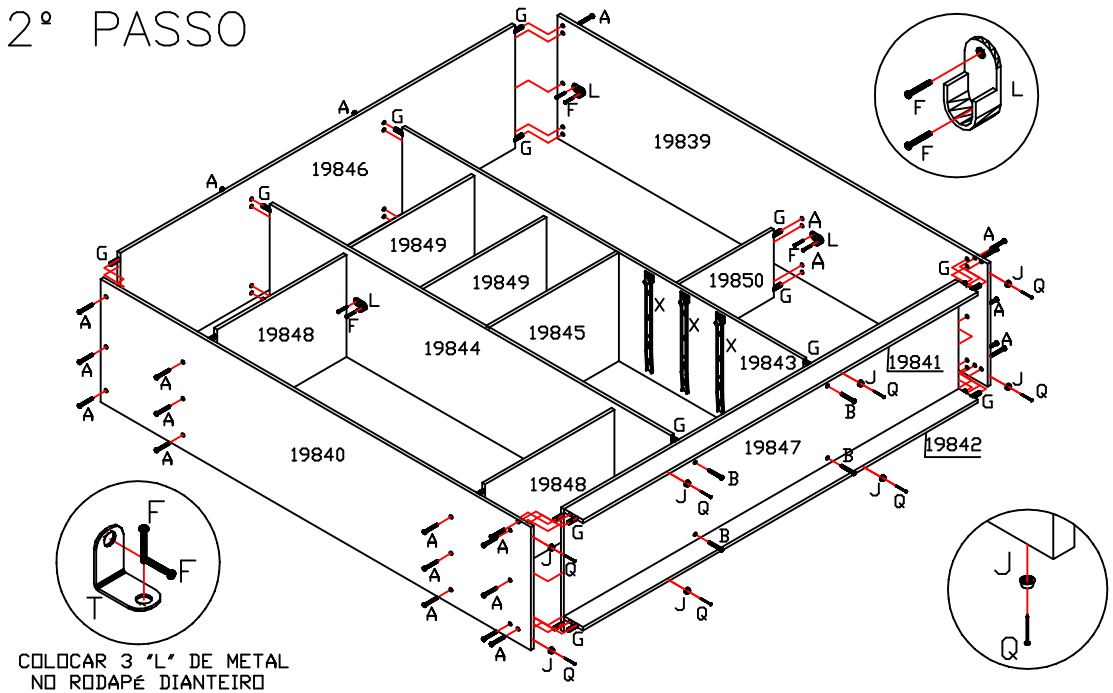

COLOCAR 3 "L" DE METAL
NO RODAPÉ DIANTEIRO

3º PASSO

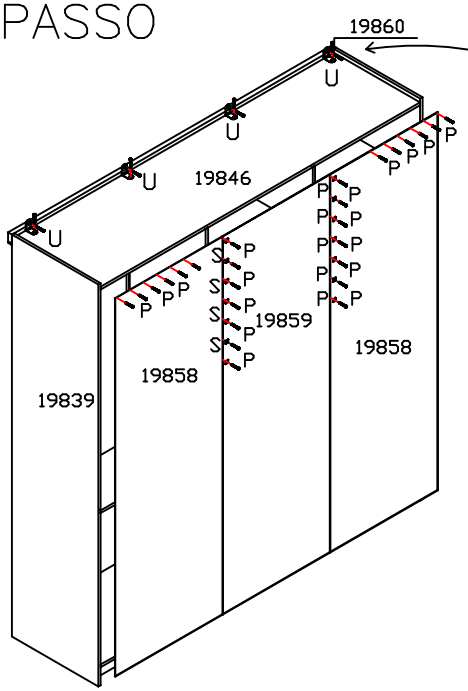

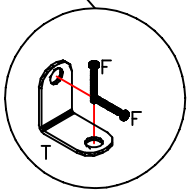

"L" P/ FIXAR O RODAFORRO

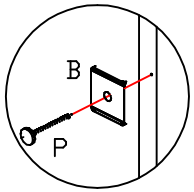

FIXAÇÃO DE COSTAS

RELACÃO DAS PEÇAS.

19839-Lateral direita
19840-Lateral esquerda
19841-Rodapé dianteiro
19842-Rodapé traseiro
19843-Divisória direita
19844-Divisória esquerda
19845-Tampo das gavetas
19846-Chapéu
19847-Base
19848-Prateleiras maiores
19849-Prateleiras menores
19850-Prateleira do Calceiro
19851-Espelho de gaveta
19852-Lateral de gaveta
19853-Cabeceira de gaveta
19854-Fundo de gaveta
19855-Porta direita
19856-Porta esquerda
19857-Porta central
19858-Costas Laterias
19859-Costa Central
19860-Rodaforro

"OBS: Para solicitar assistência técnica, utilize o código das peças indicada."

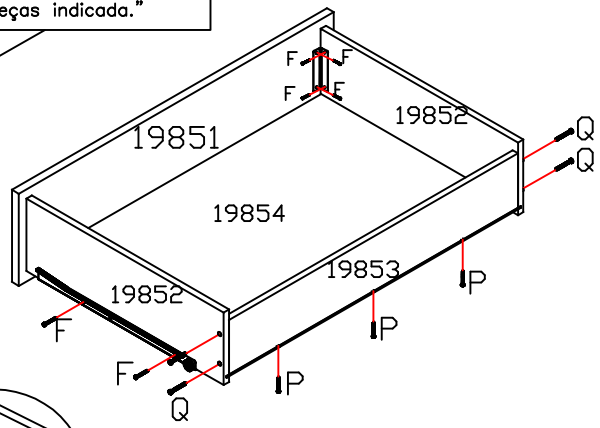

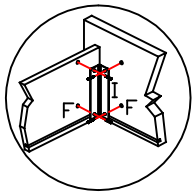

"Obs: Colocar os parafusos da corrediça pelo lado e não por baixo."

IMPORTANTE

S363A

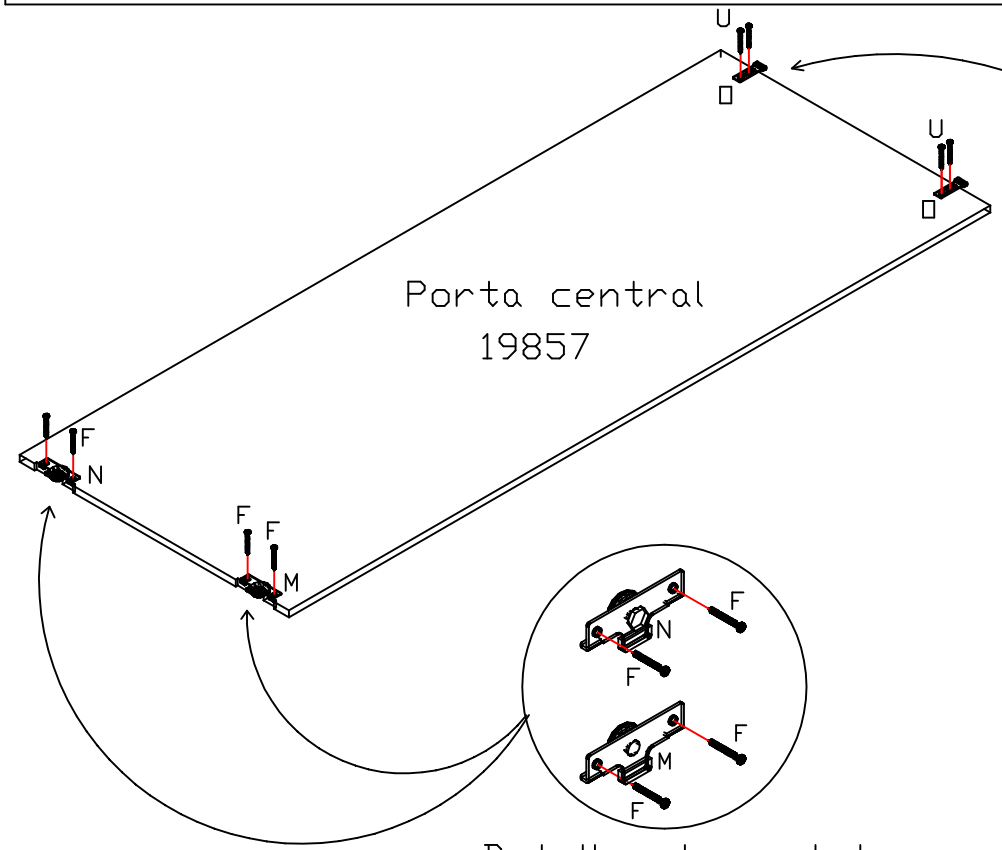

Detalhe dos roletes

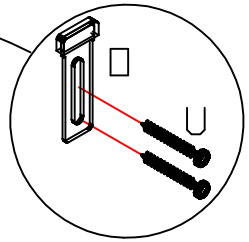

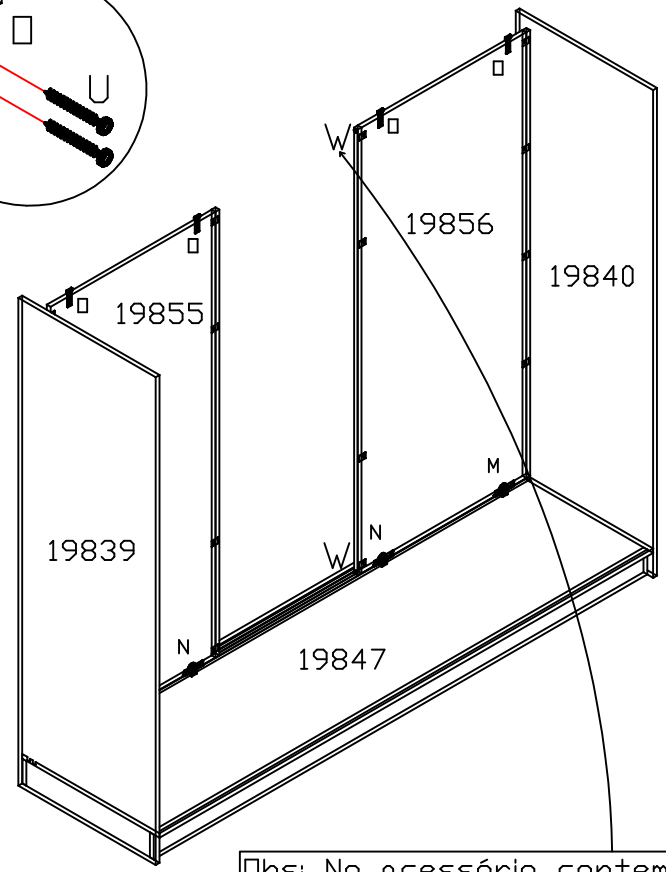

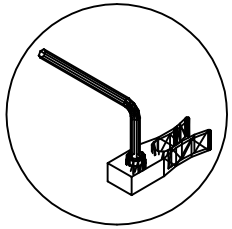

Detalhe do batente

Obs: No acessório contem 4 Gotas de Silicone "Y" que devem ser colodas nas portas, para que as mesmas não batam com tanta força nas laterais e uma na outra.

Para melhor montar as portas coloque o rolete com regulagem "N" no lado do puxador e o rolete sem regulagem "M" no lado oposto do puxador. Os guias "" devem ser fixados com um parafuso "V", mais não deve ser apertado antes de encaixar a porta no trilho de aluminio. Após encaixar a porta no móvel levante o guia "" p/ dentro do trilho, mais não o precione demais contra o trilho (deixar uma folga entre o guia e o trilho, para que a porta deslize melhor) que está no chapéu e aperte bem o parafuso. Em seguida coloque o segundo parafuso em cada guia.

① As portas não devem bater nas laterais do roupeiro. Devem parar 2mm antes. Para isso regule o batente plástico que está colocado dentro dos trilhos de alumínio do chapéu.

② A porta não pode bater no puxador da outra porta. Ajuste o batente.